TC 4000

Série de Correr Perimetral

PERFACE
ALUMÍNIOS, LDA.

Maio 2023

BANCO DE ENSAIOS

Ensaio		
Detentor do ensaio	TAFE, S.A.	
Caraterísticas técnicas	Aro fixo	85 a 133 mm
	Aro Móvel	35 mm
	Vidro admitido	10 – 28 mm
Possibilidades de abertura	Janelas de correr de 2 folhas	Janelas de correr de 4 folhas
	Janelas de correr de 3 folhas	Janelas tri-rail de 3 e 6 folhas
Liga de alumínio	Liga	606035
	Dureza Brinell	43
	Tempera	T6
Amostra	Janela de correr de 2 folhas	
	Dimensão	1500 x 1500
	Área total	2,25 m²
	Vidro	4/12/4

Ensaio	Norma	Resultados
Permeabilidade ao ar	EN 1026:2000	Classe 3 Válido até 3,375 m²
Estanquidade à água	EN 1027:2000	Classe 4A Válido até 3,375 m²
Resistência ao vento	EN 12211:2000	Classe C5 Válido até 2,250 m²
Coeficiente de transmissão térmica – U_w	EN ISO 10077-2:2008	4,3 [W/m²K]
Desempenho acústico – R_w	Anexo B, 14351-1:2008	27 (-1;-2) [db]

LISTA DE PERFIS

Perfil	Designação	Referência	Perfil	Designação	Referência
	Aro móvel	TC 4001 A		Engate central	TC 4009
	Engate central	TC 4002		Remate	TC 4010
	Aro fixo	TC 4003		Aro móvel	TC 4011
	Perfil para 4 folhas	TC 4005		Aro fixo	TC 4014
	Redutor	TC 4006		Aro fixo tri-rail	TC 4017
	Aro fixo	TC 4007		Travessa	TFI 385
	Aro móvel	TC 4008		Travessa	TFI 386

AROS MÓVEIS

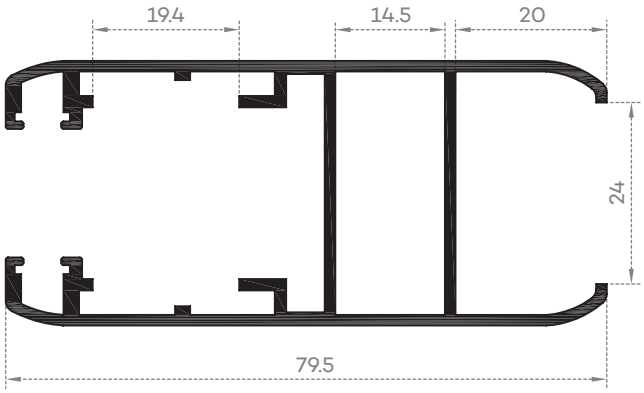

TC 4001 A

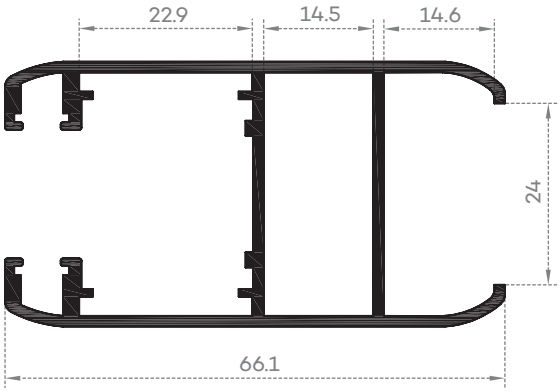

TC 4008

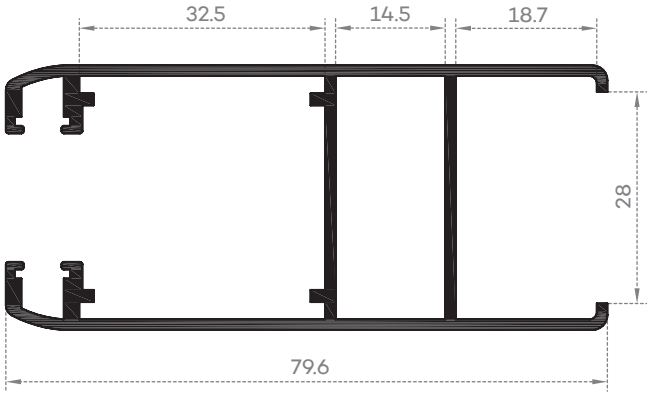

TC 4011

AROS FIXOS

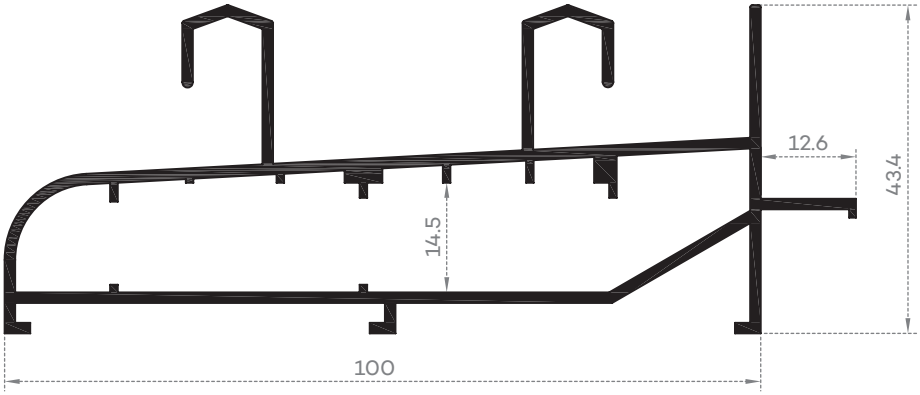

TC 4003

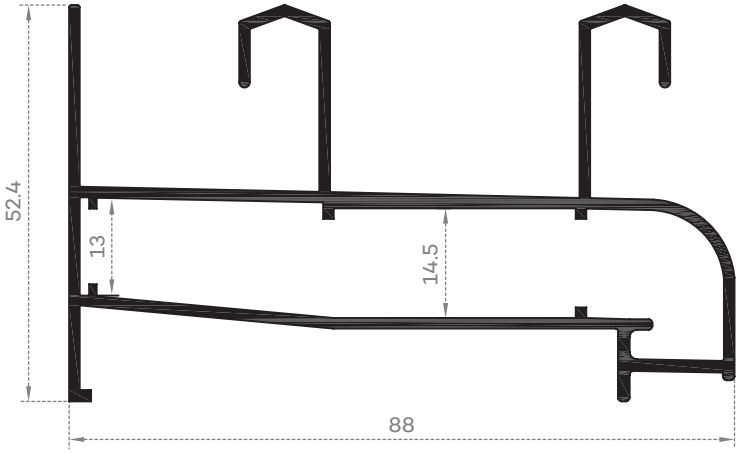

TC 4007

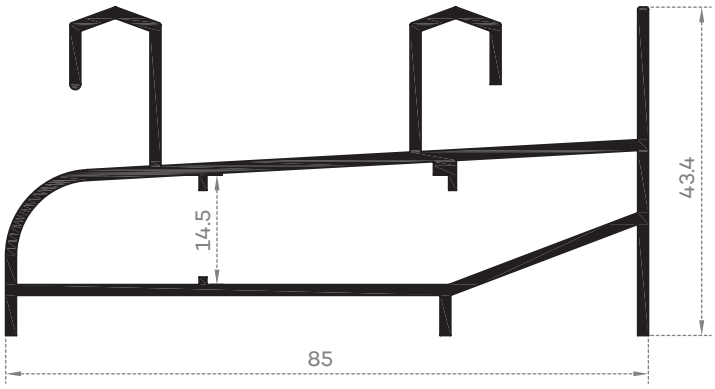

TC 4014

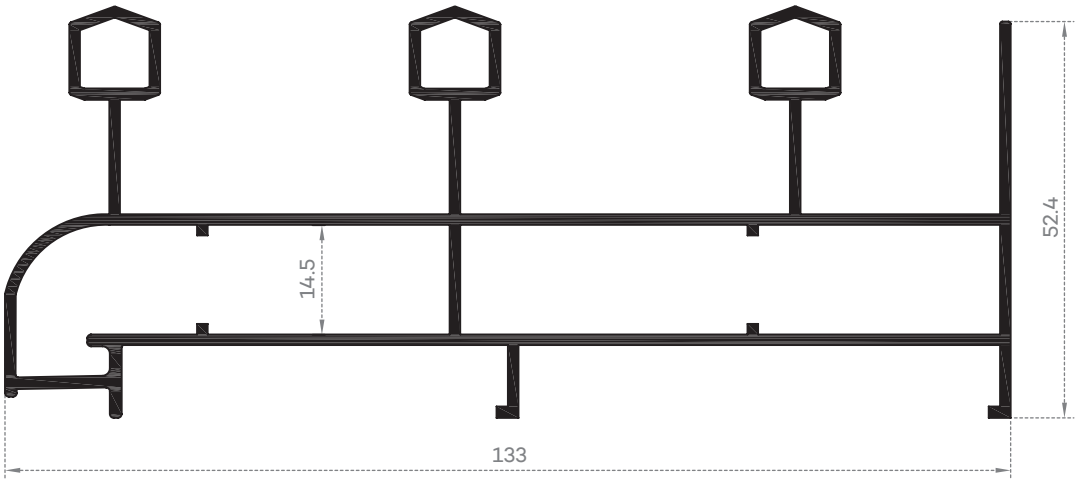

TC 4017

ENGATES CENTRAIS

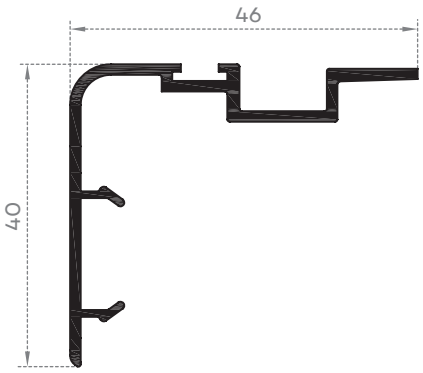

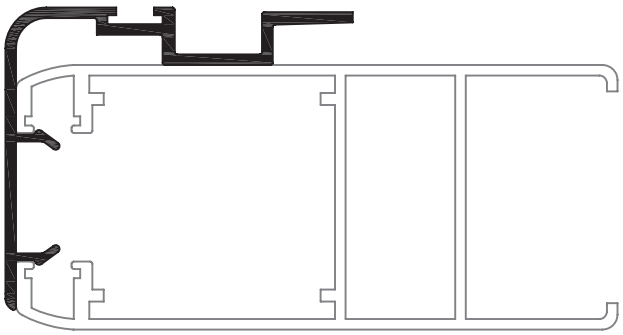

TC 4002

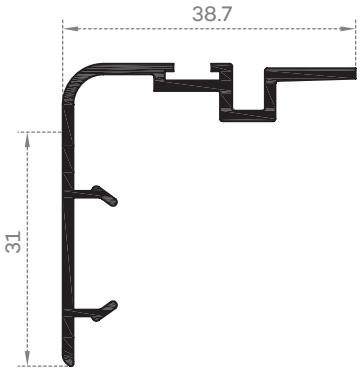

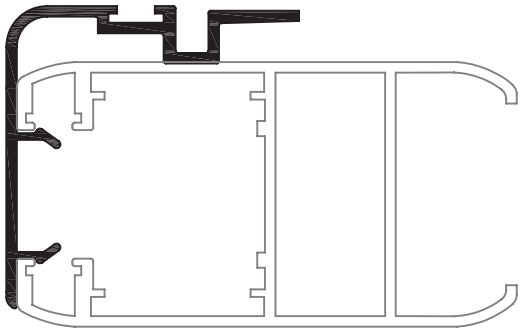

TC 4009

PERFIL 4 FOLHAS

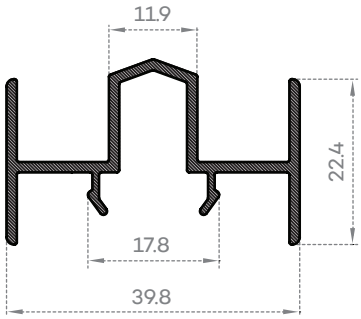

TC 4005

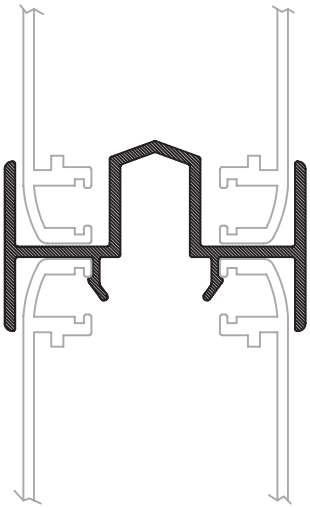

REDUTOR

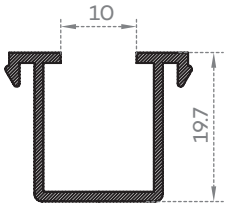

TC 4006

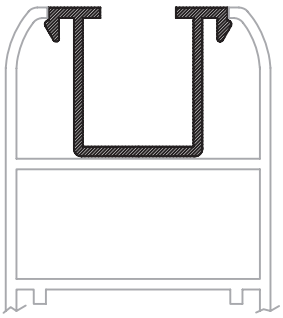

REMATE

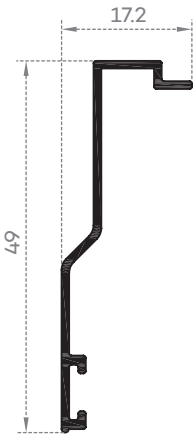

TC 4010

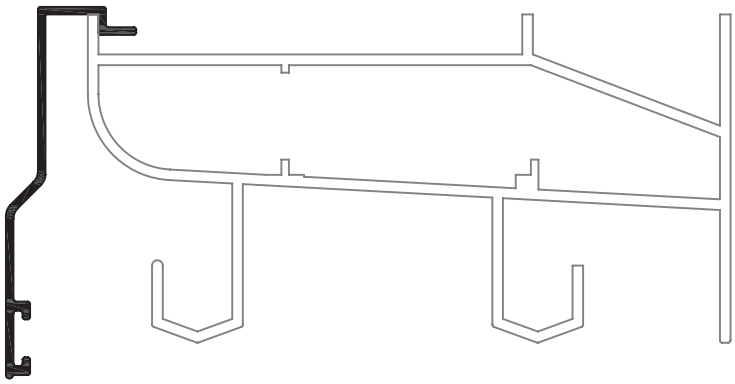

TRAVESSAS

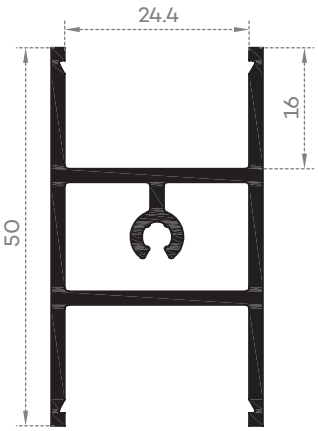

TFI 385

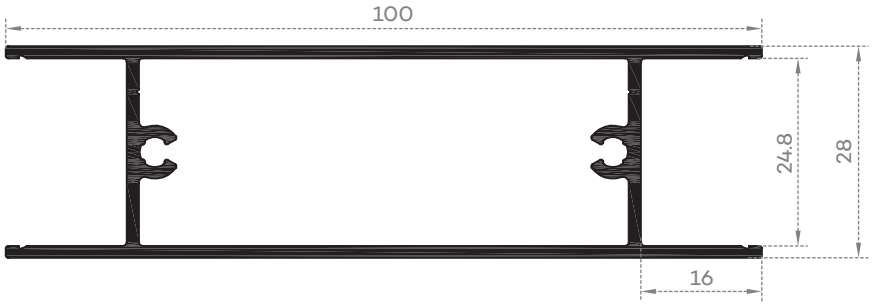

TFI 386

JANELA DE CORRER 2 FOLHAS

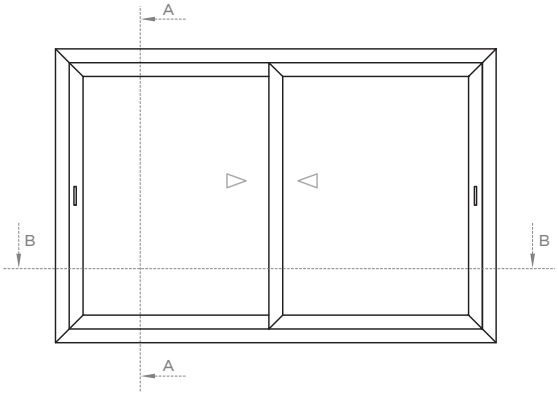

CORTE HORIZONTAL
escala 1:3

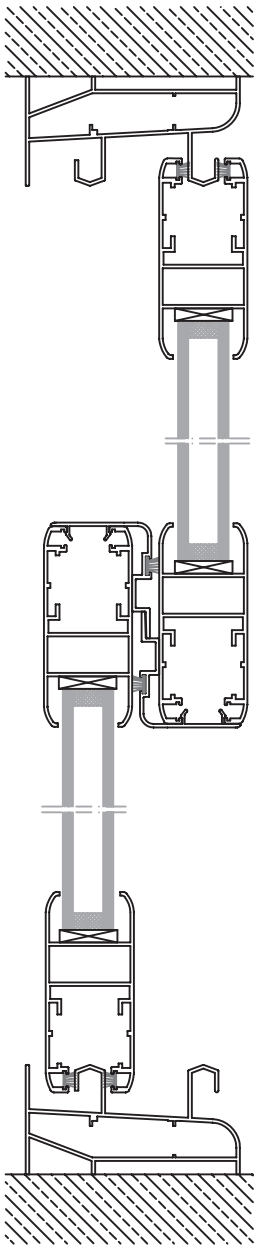

CORTE VERTICAL
escala 1:3

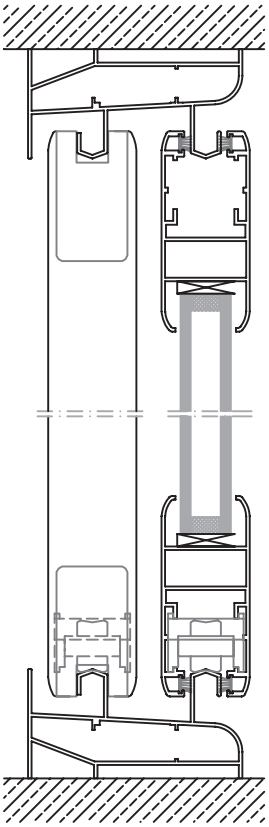

JANELA DE CORRER 3 FOLHAS

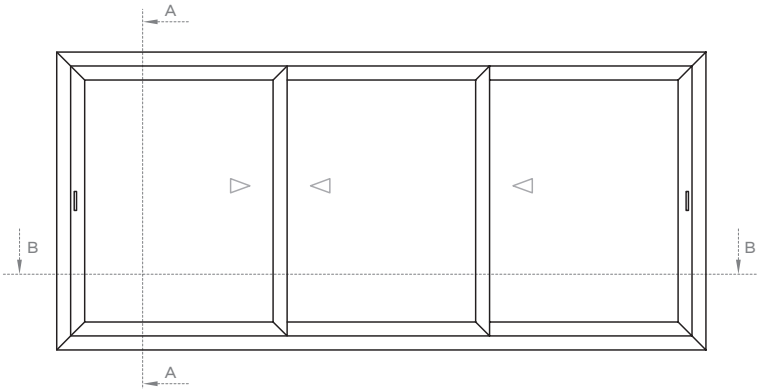

CORTE HORIZONTAL
escala 1:4

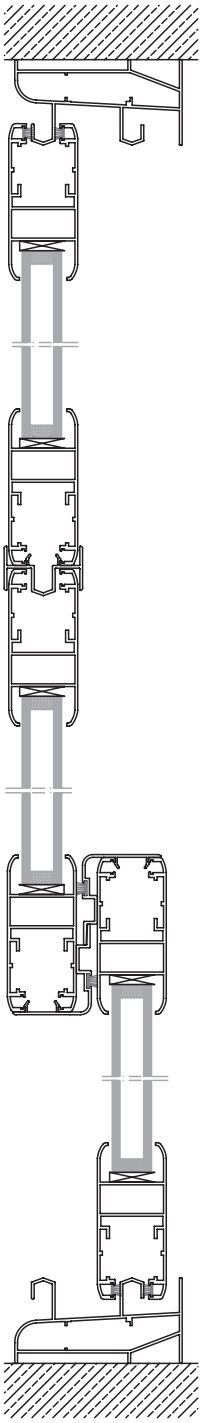

CORTE VERTICAL
escala 1:4

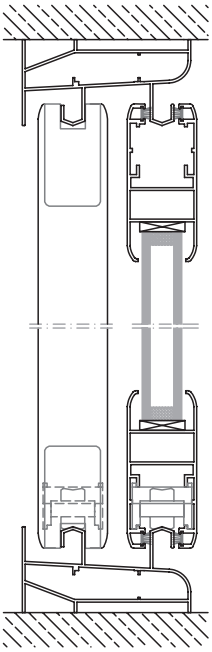

JANELA DE CORRER 3 FOLHAS TRI-RAIL

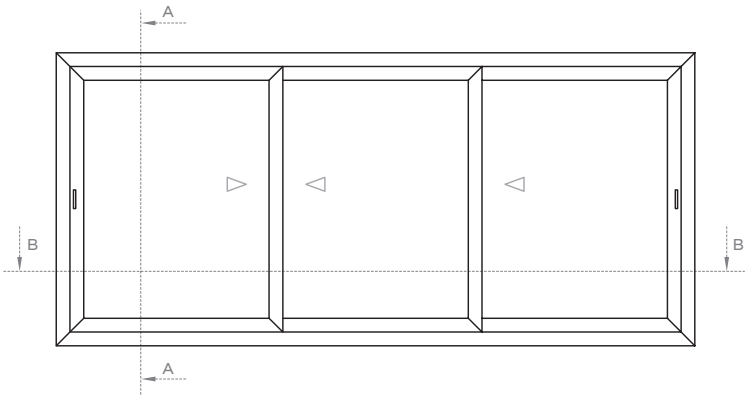

CORTE HORIZONTAL
escala 1:3

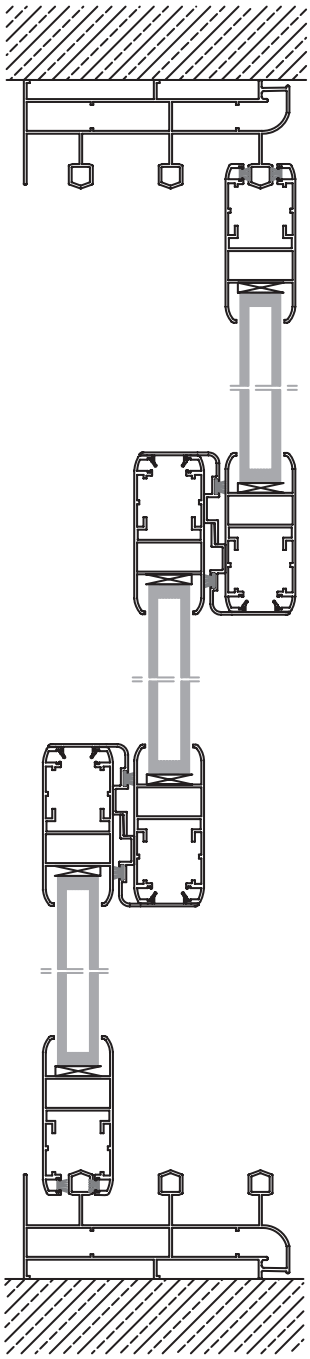

CORTE VERTICAL
escala 1:3

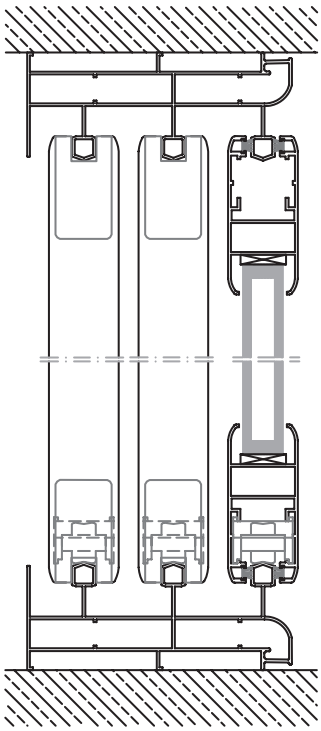

JANELA DE CORRER 4 FOLHAS

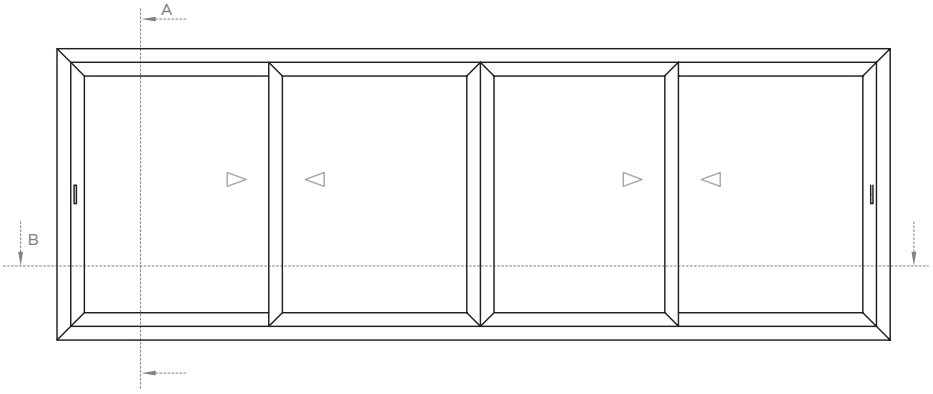

CORTE HORIZONTAL
escala 1:4

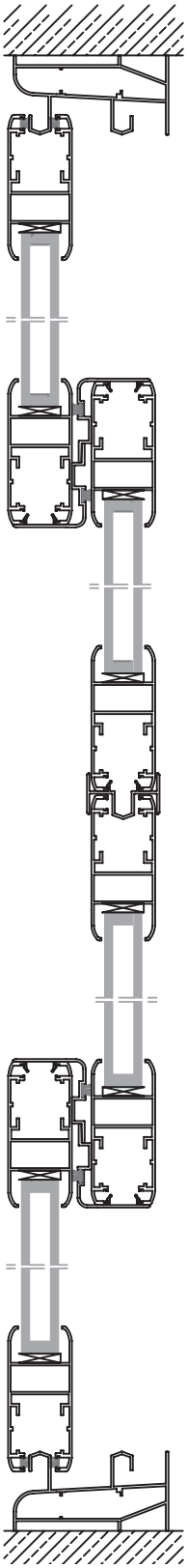

CORTE VERTICAL
escala 1:4

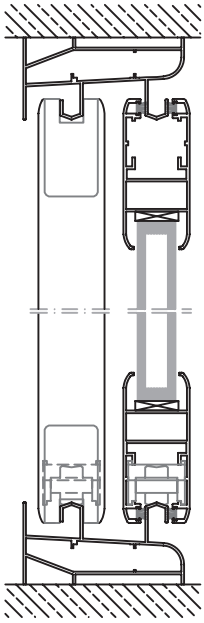

LISTA DE ACESSÓRIOS

Representação	Designação	Referência
	Esquadro de mola (para TC 4014)	410ESQ
	Esquadro de Alinhamento nº 6 (para TC 4011)	ESQA4000
	Esquadro de Alinhamento nº 4 (25,7x0,8 mm) para TC 4001 A	ESQACT4
	Esquadro Teton Centrado (31,5x14 mm) para aros fixos	ESQP4000
	Roldana simples	CE428
	Roldana dupla Jumbo (150/200 kgs / folha)	CE9522
	Roldana dupla para TC 4001 A (95 kgs / folha)	CE9159
	Roldana dupla para TC 4011 / TC 4001 (70 Kgs / folha)	CE9368
	Kit guia de folhas (dá para uma janela de 2 folhas)	G4000KIT
	Goteira universal	GO4000
	Corta-ventos em alumínio	CV4000
	Batentes	BA4000KIT
	Kit completo com roldana dupla 9368 (80 kgs) adequado para TC 4011	KITTC4000
	Kit completo com roldana dupla 9159 + Esquadro alinhamento nº 4	KITTC4001A
	Kit completo com roldana simples 9449 + Esquadro alinhamento nº 5	KITTC4008
	Fecho lateral embutir com travão (fixação invisível)	F246I
	Fecho lateral embutir sem travão (fixação invisível)	F247I