TF 200

Série de Correr de 70 mm

PERFACE
ALUMÍNIOS, LDA.

Maio 2023

BANCO DE ENSAIOS

Ensaio		
Detentor do ensaio	TAFE, S.A.	
Caraterísticas técnicas	Aro fixo	70 a 168,5 mm
	Aro móvel	24,8 mm
	Vidro admitido	10 – 21 mm
Possibilidades de abertura	Janelas de correr de 2 folhas (S ou D)	Janelas de correr de 4 folhas
	Janelas de correr de 3 folhas	Janelas tri-rail de 3 e 6 folhas
Liga de alumínio	Liga	606035
	Dureza Brinell	43
	Tempera	T6
Amostra A	Janela de correr de 2 folhas simples	
	Dimensão	1500 x 1300
	Área total	1,95 m²
	Vidro	Vidro duplo 4/12/4
Amostra B	Janela de correr de 2 folhas dupla	
	Dimensão	1500x1500
	Área total	2,25 m²
	Vidro	Vidro duplo 4/12/4

Ensaio	Norma	Resultados	
		Amostra A	Amostra B
Permeabilidade ao ar	EN 1026:2000	Classe 2 Válido até 2,925 m²	Classe 2 Válido até 3,375 m²
Estanquidade à água	EN 1027:2000	Classe 4A Válido até 2,925 m²	Classe 9A Válido até 3,375 m²
Resistência ao vento	EN 12211:2000	Classe C3 Válido até 1,95 m²	Classe C4 Válido até 2,25 m²
Coeficiente de transmissão térmica – U_w	EN ISO 10077-2:2008	4,2 [W/m²K] Válido para área total ≤ 2,3 m² 2,3 [W/m²K] Válido para janela dupla	
Desempenho Acústico – R_w	Anexo B, 14351-1:2008	27 (-1;-2) [db] Válido para área ≤ 2,7 m² 26 (-1;-2) [db] Válido para 2,7 m² < área ≤ 3,6 m²	

LISTA DE PERFIS

Perfil	Designação	Referência
	Aro fixo perimetral	TF 201
	Travessa vidro simples	TF 202
	Prumo lateral vidro simples	TF 203
	Prumo central vidro simples	TF 204
	Perfl de ligação	TF 205
	Perfil para 4 folhas	TF 212
	Redutor vidro simples	TF 213
	Soleira	TF 214
	Soleira	TF 215
	Soleira	TF 216
	Ombreira	TF 217
	Prumo central vidro duplo	TF 218
	Padieira	TF 219
	Travessa vidro duplo	TF 220

Perfil	Designação	Referência
	Prumo central vidro simples	TF 221
	Prumo lateral vidro simples	TF 222
	Prumo lateral vidro duplo	TF 223
	Travessa vidro duplo	TF 225
	Travessa vidro duplo	TF 226
	Ombreira dupla	TF 230
	Soleira dupla	TF 231
	Travessa vidro simples	TF 235
	Travessa vidro simples	TF 236
	Rede mosquiteira	TF 251
	Rede mosquiteira	TF 252
	Soleira tri-rail	TF 255
	Ombreira tril-rail	TF 257
	Padieira tri-rail	TF 259

ARO FIXO PERIMETRAL

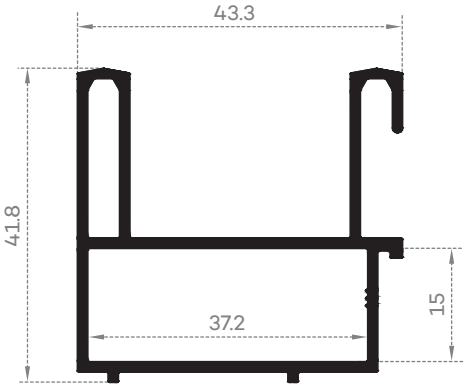

TF 201

TRAVESSAS

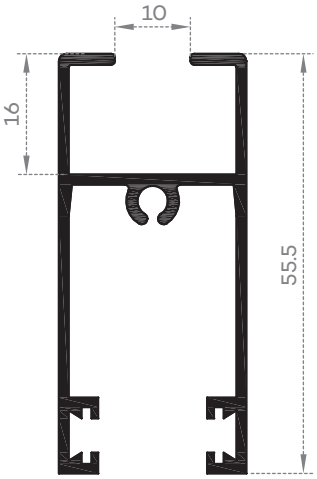

TF 202

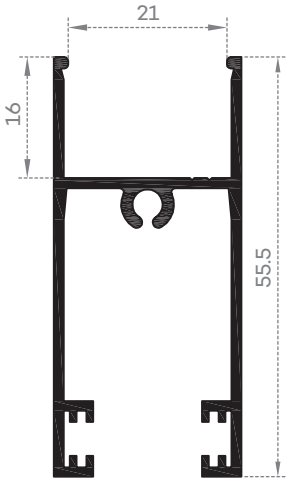

TF 220

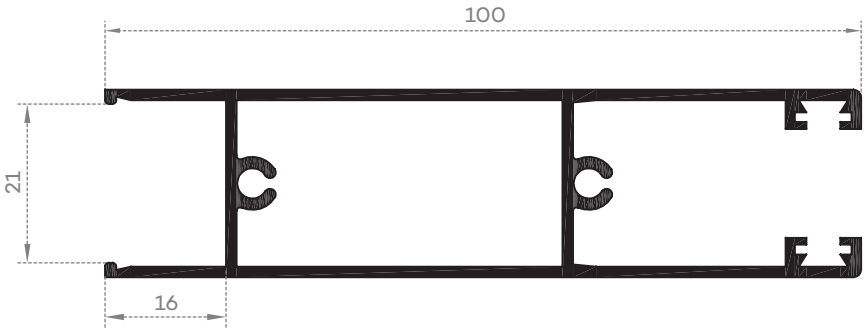

TF 225

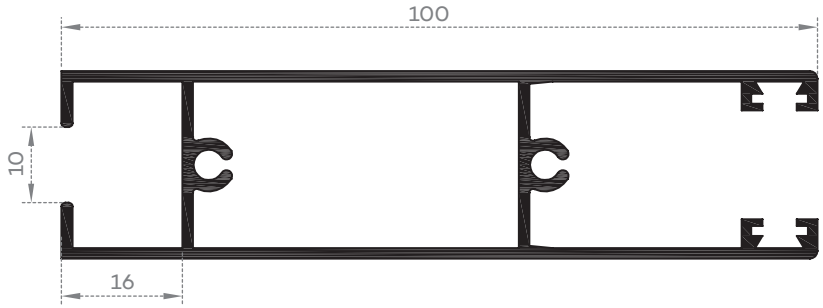

TF 235

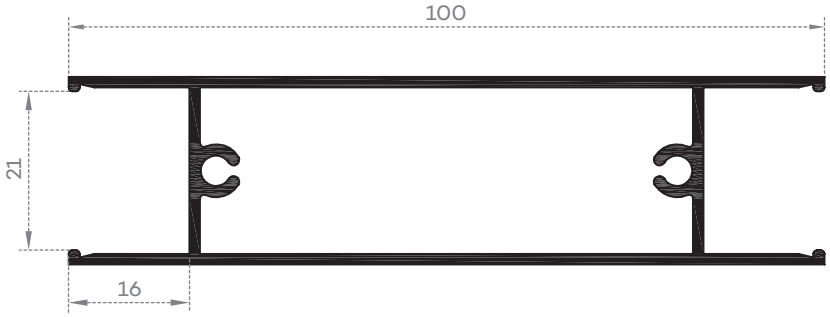

TF 226

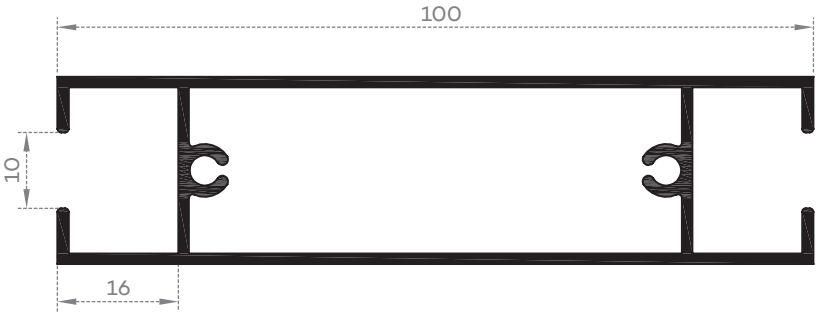

TF 236

PRUMOS

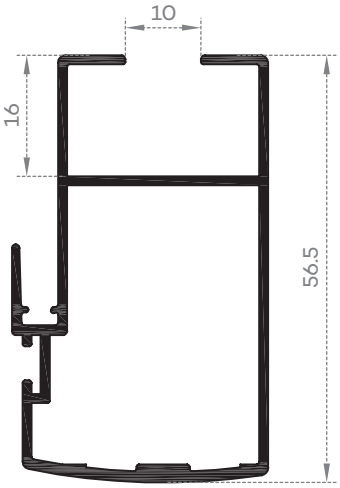

TF 204

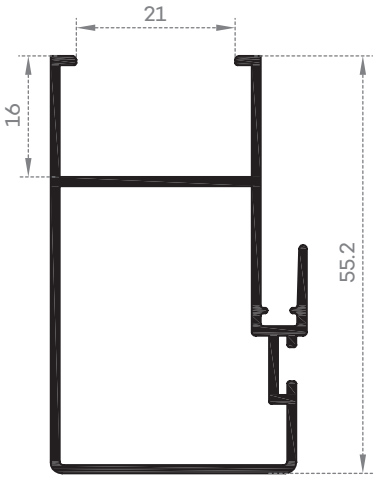

TF 218

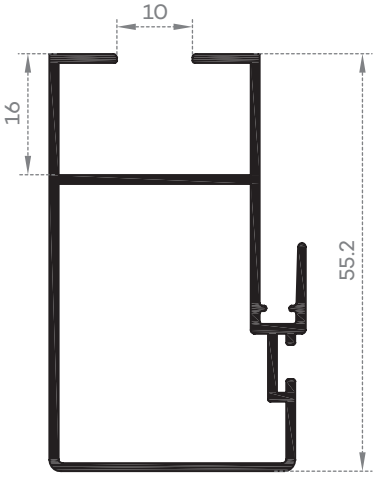

TF 221

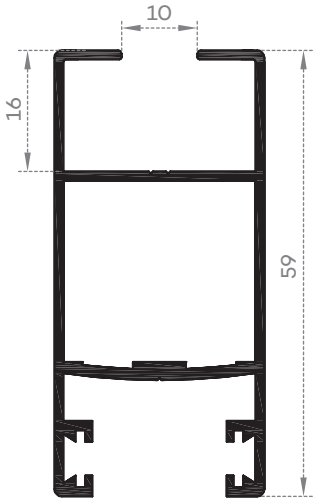

TF 203

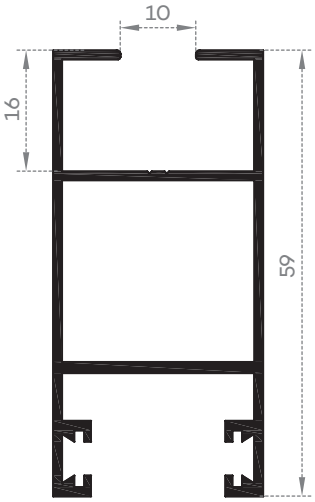

TF 222

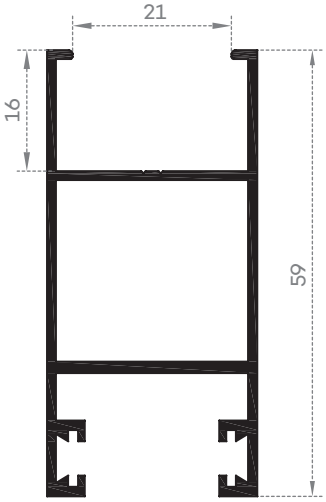

TF 223

SOLEIRAS

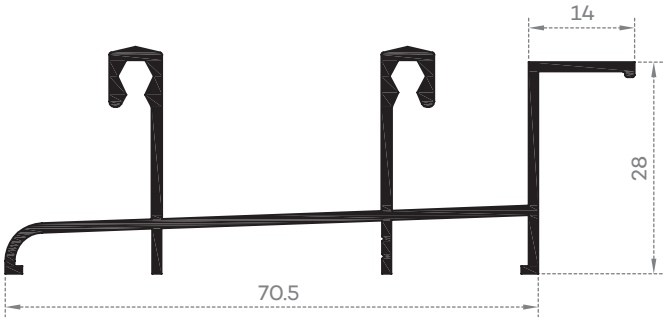

TF 214

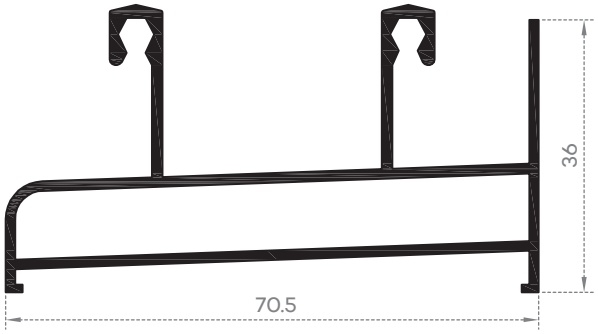

TF 215

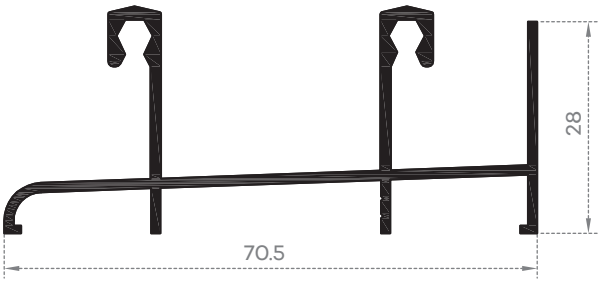

TF 216

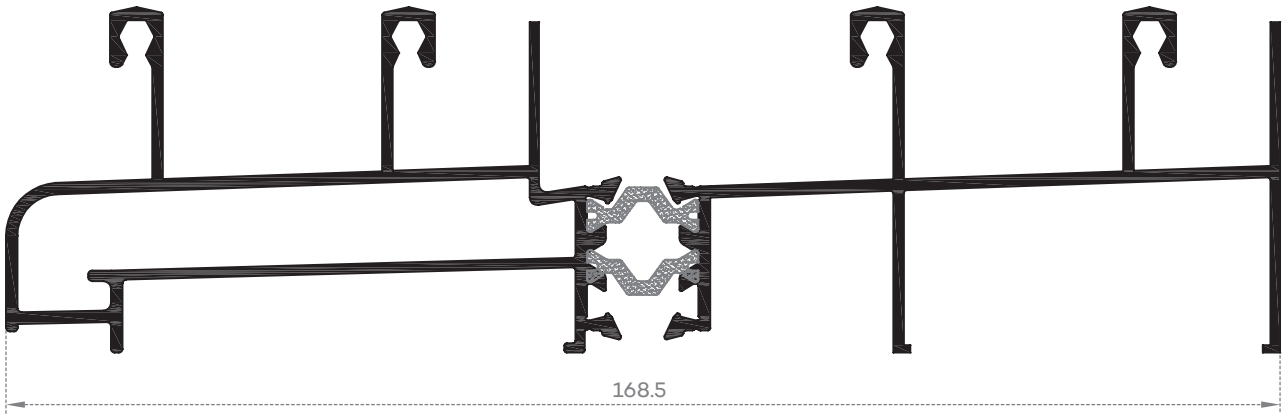

TF 231 A

TF 231 B

TF 231

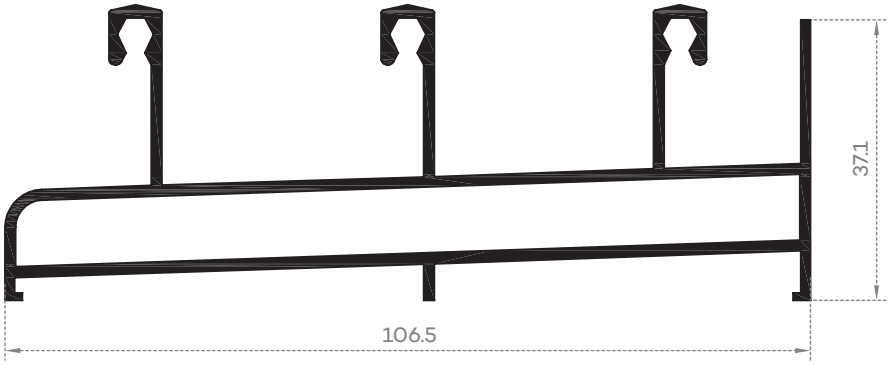

TF 255

Tri-rail

OMBREIRAS

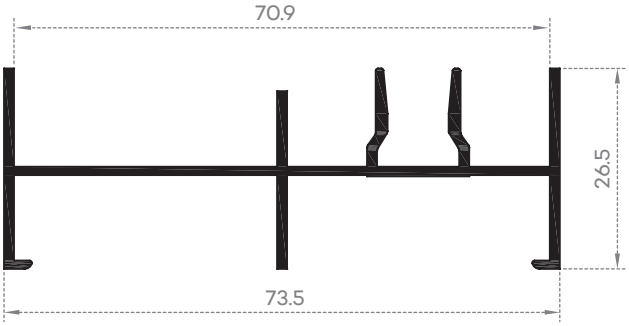

TF 217

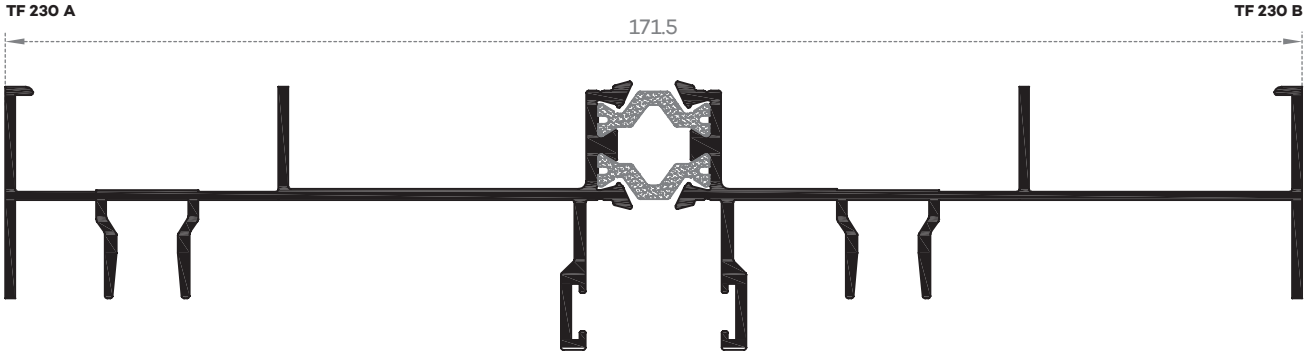

TF 230

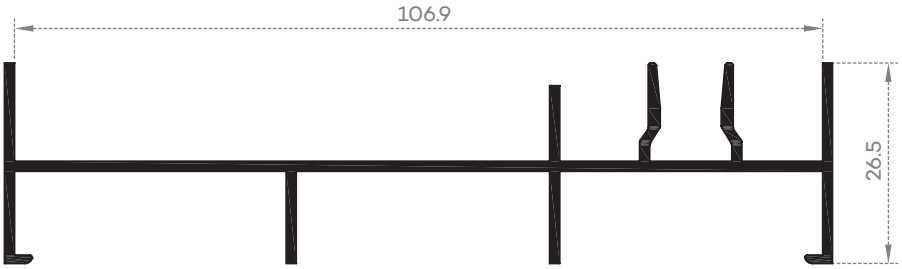

TF 257

Tri-rail

PADIEIRAS

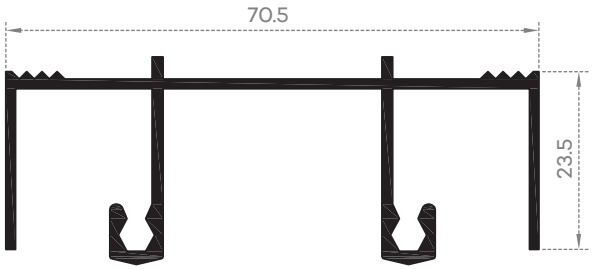

TF 219

TF 259

Tri-rail

PERFIL DE LIGAÇÃO

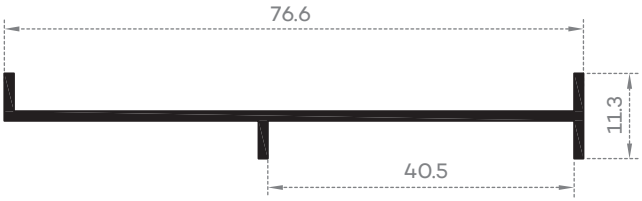

TF 205

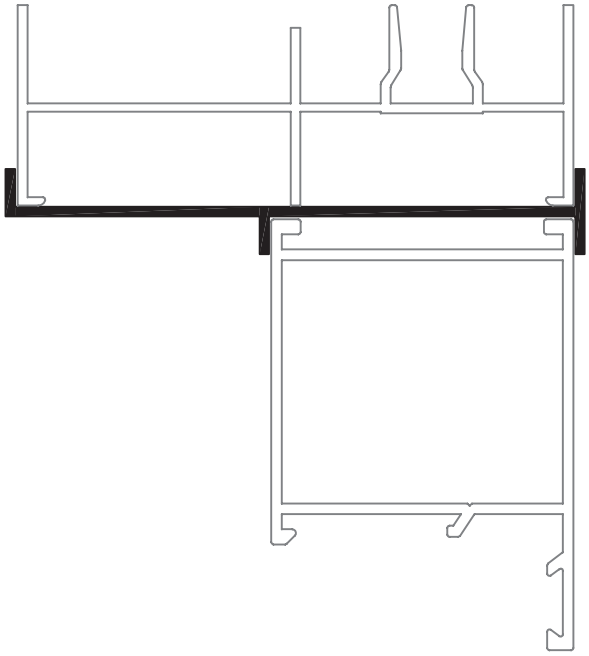

PERFIL PARA 4 FOLHAS

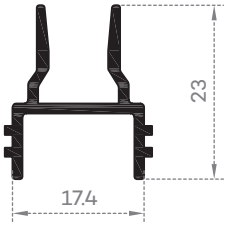

TF 212

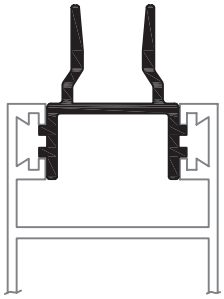

REDUTOR

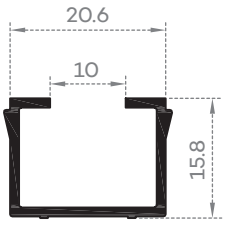

TF 213

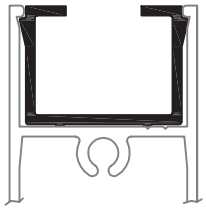

REDES MOSQUITEIRAS

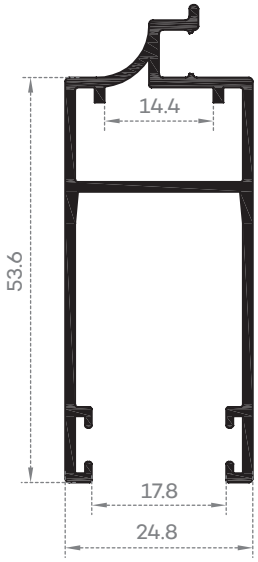

TF 251

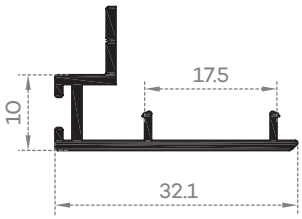

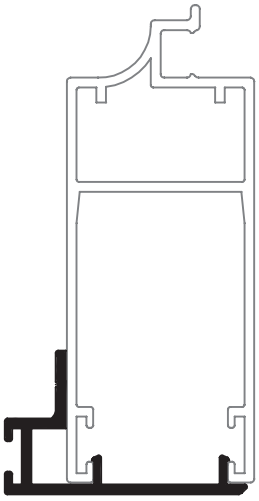

TF 252

JANELA DE CORRER 2 FOLHAS

MEDIDAS DE CORTE

Perfil	Referência	Designação	Cortes	Medidas
	TF 217	Ombreira		H - 2 (2)
	TF 218	Prumo central		H - 41 (2)
	TF 223	Prumo lateral		H - 41 (2)
	TF 216	Soleira		L - 27
	TF 219	Padieira		L - 27
	TF 220	Travessa		(L/2) - 7 (4)

CORTE VERTICAL
escala 1:2

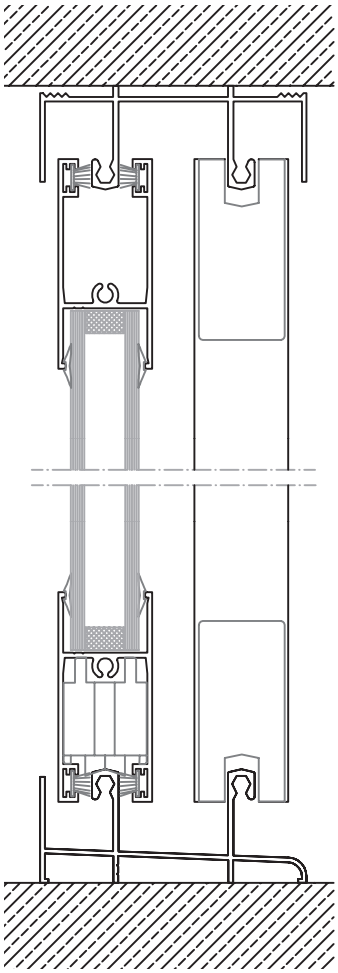

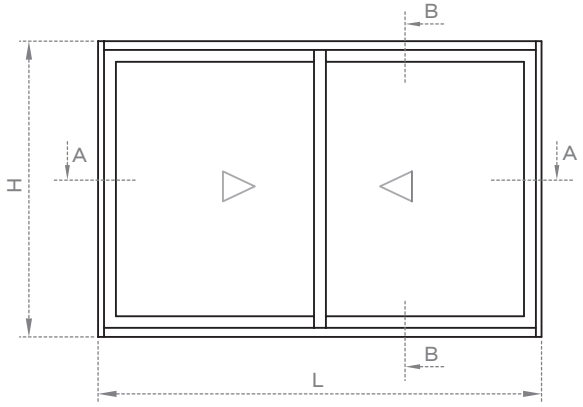

CORTE HORIZONTAL
escala 1:2

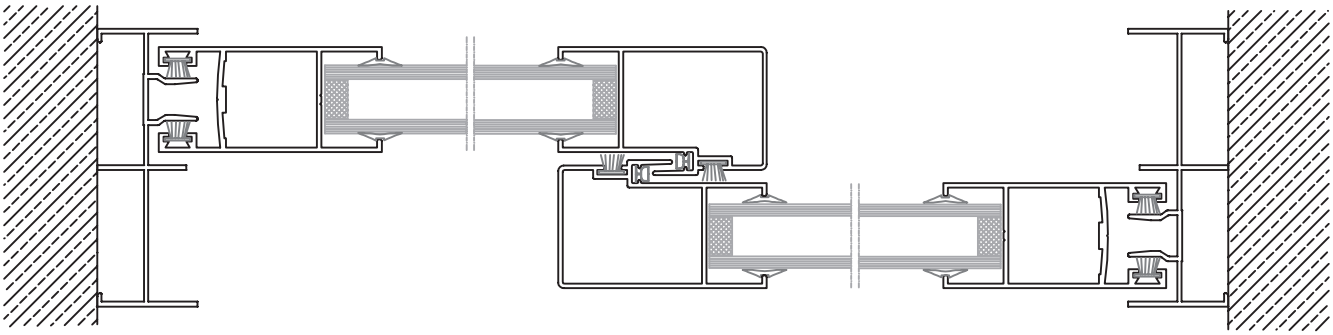

JANELA DE CORRER 2 FOLHAS DUPLA

MEDIDAS DE CORTE

Perfil	Referência	Designação	Cortes	Medidas
	TF 230	Ombreira		H - 2 (2)
	TF 218	Prumo central		H - 56 (4)
	TF 223	Prumo lateral		H - 41 (4)
	TF 231	Soleira		L - 30
	TF 219	Padieira		L - 30 (2)
	TF 220	Travessa		(L/2) - 9,5 (8)

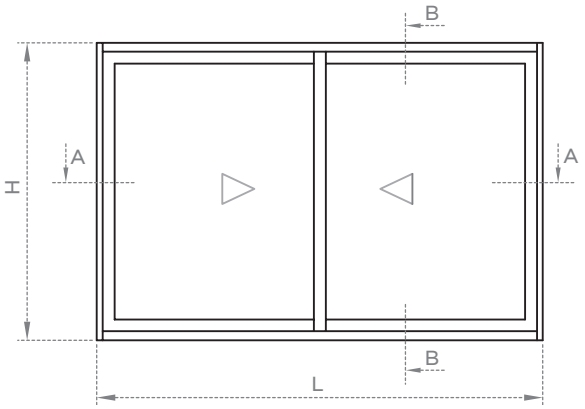

CORTE VERTICAL
escala 1:2

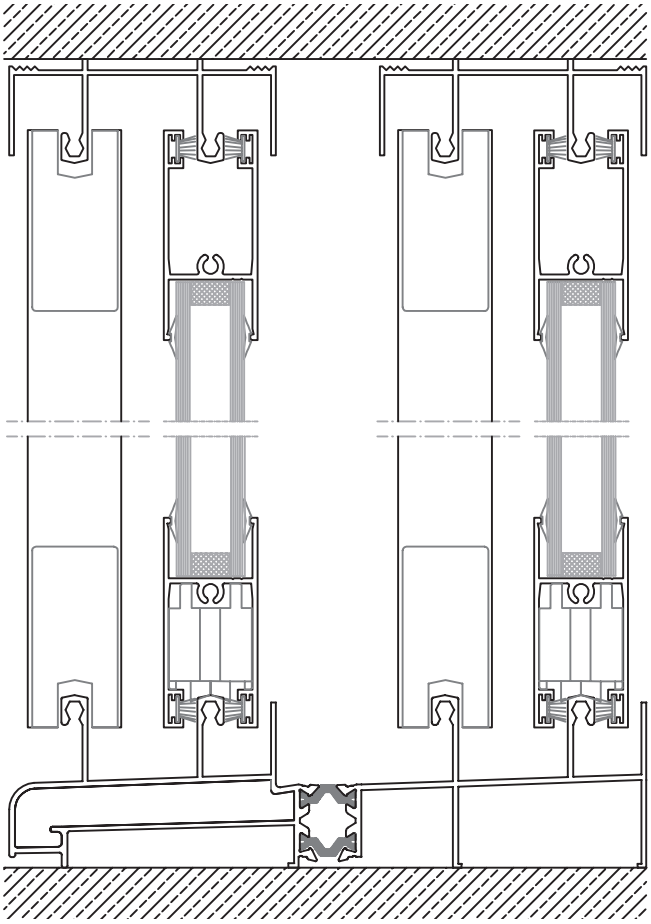

CORTE HORIZONTAL
escala 1:2

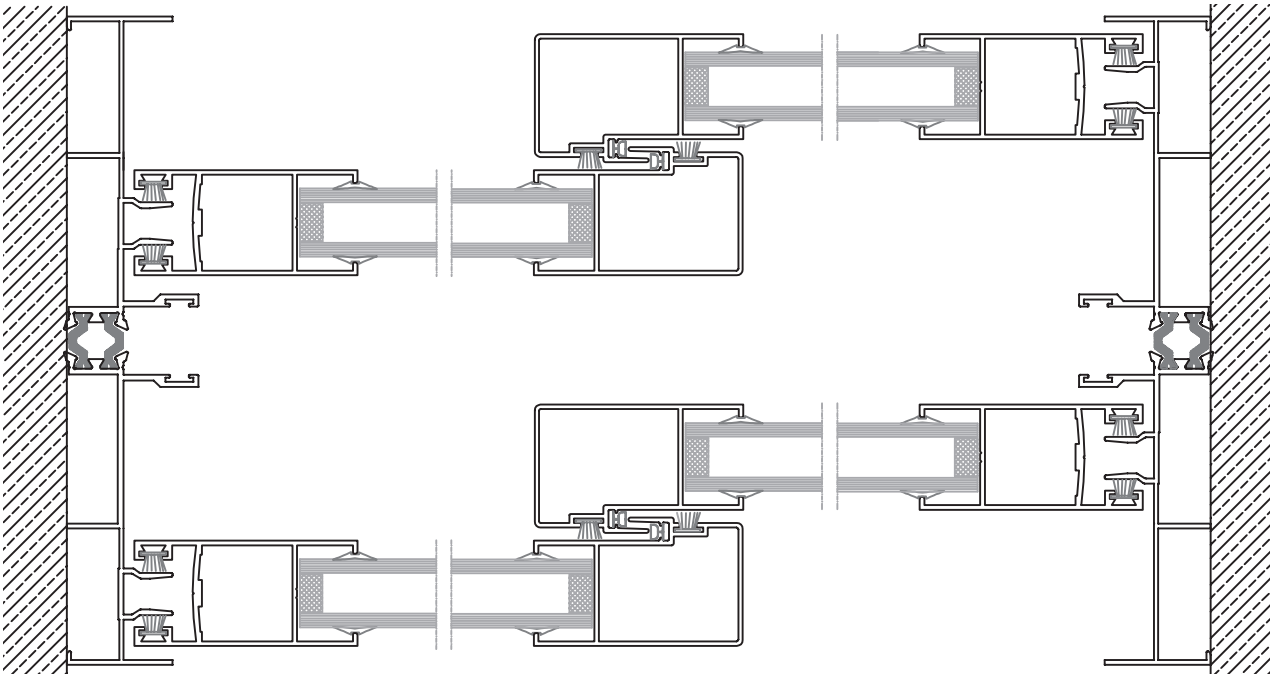

MEDIDAS DE CORTE

JANELA DE ABRIR DE 3 FOLHAS (TRI-RAIL)

Perfil	Referência	Designação	Cortes	Medidas
	TF 257	Ombreira		H (2)
	TF 218	Prumo central		H - 50 (4)
	TF 223	Prumo lateral		H - 50 (2)
	TF 255	Soleira		L - 27
	TF 259	Padieira		L - 27
	TF 220	Travessa		(L/3) - 22 (6)

JANELA DE ABRIR DE 6 FOLHAS (TRI-RAIL)

Perfil	Referência	Designação	Cortes	Medidas
	TF 257	Ombreira		H (2)
	TF 218	Prumo central		H - 50 (8)
	TF 223	Prumo lateral		H - 50 (4)
	TF 255	Soleira		L - 27
	TF 259	Padieira		L - 27
	TF 220	Travessa		(L/6) - 49 (12)

OBS: As medidas apresentadas são meramente indicativas, devendo ser confirmados após os primeiros cortes.

LISTA DE ACESSÓRIOS

Representação	Designação	Referência
	Guia de folhas	GTF200
	Deslizadores nylon	DLTF200
	Kit completo com roldana simples CE9047	KITTF200
	Guias de estore para TF 230	GUIASESTORE
	Roldanas (25 kgs/folha)	CE9047
	Roldanas (90 kgs/folha)	CE9112
	Fecho lateral embutir com travão	F246I
	Fecho lateral embutir sem travão	F247I
	Vedante com 3,8 mm para TF 204 e TF 218	VDH-2