APT

Série para Portões

PERFACE
ALUMÍNIOS, LDA.

Maio 2023

LISTA DE PERFIS

Perfil	Designação	Referência
	Aro pequeno	APT 001
	Aro grande	APT 002
	Aro fixo	APT 003
	Travessa	APT 004
	Perfil p/ dobradiça CE	APT 005
	Batente	APT 006
	Perfil de remate	APT 007
	Tampa	APT 008

Perfil	Designação	Referência
	Batente portão de correr	APT 010
	Batente portão de correr	APT 011
	Guia portão de correr	APT 012
	Bite	APT 017
	Bite	APT 023
	União	APT 050
	Suporte da fixação do motor	APT 1718

ARO PEQUENO

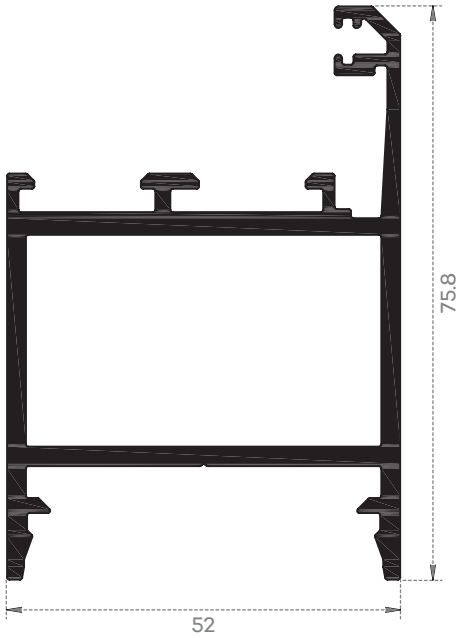

APT 001

ARO GRANDE

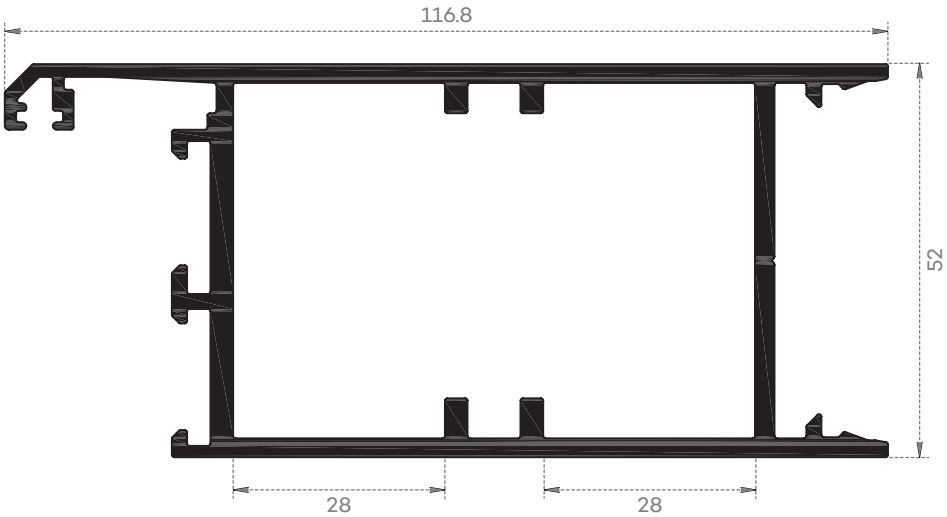

APT 002

ARO FIXO

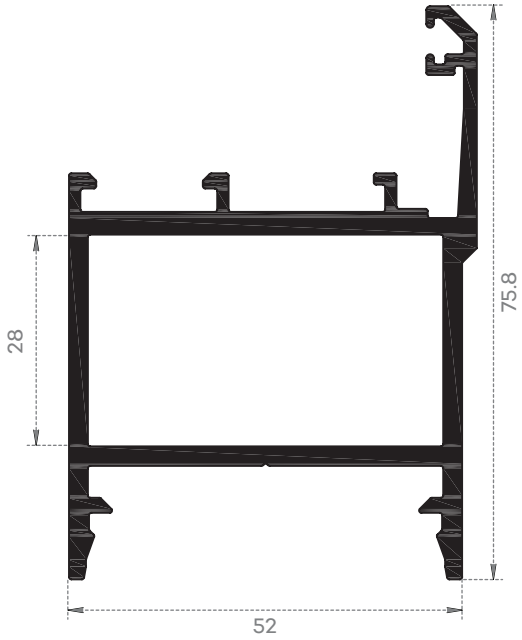

APT 003

TRAVESSA

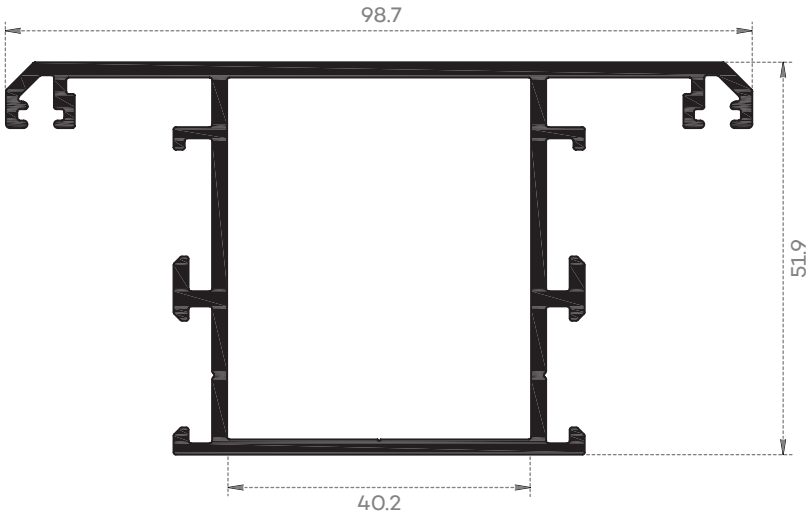

APT 004

PERFIL P/ DOBRADIÇA CE

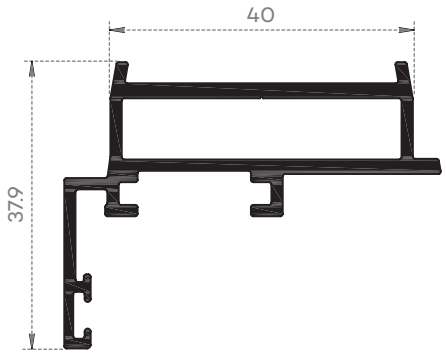

APT 005

BATENTE

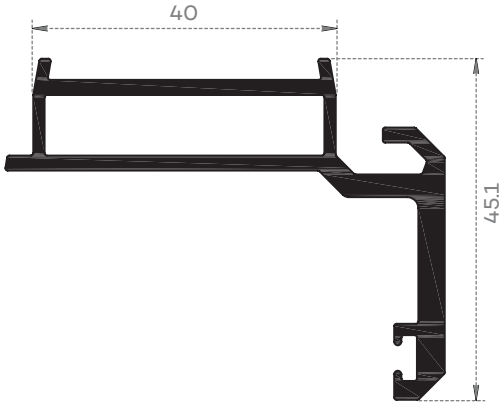

APT 006

PERFIL DE REMATE

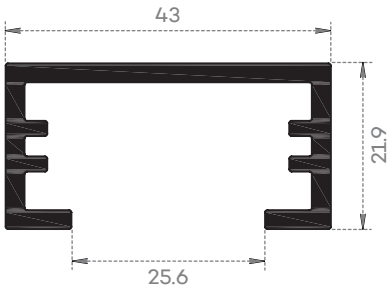

APT 007

TAMPA

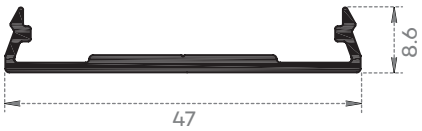

APT 008

BATENTE PORTÃO DE CORRER

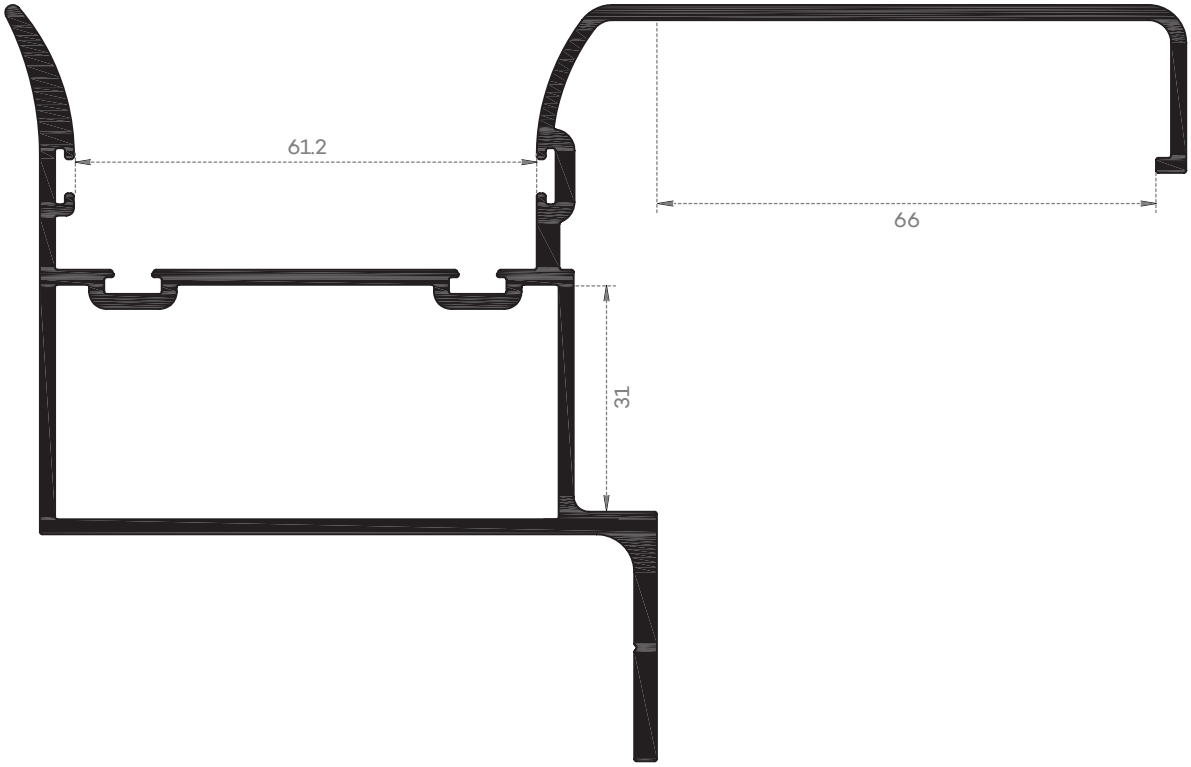

APT 010

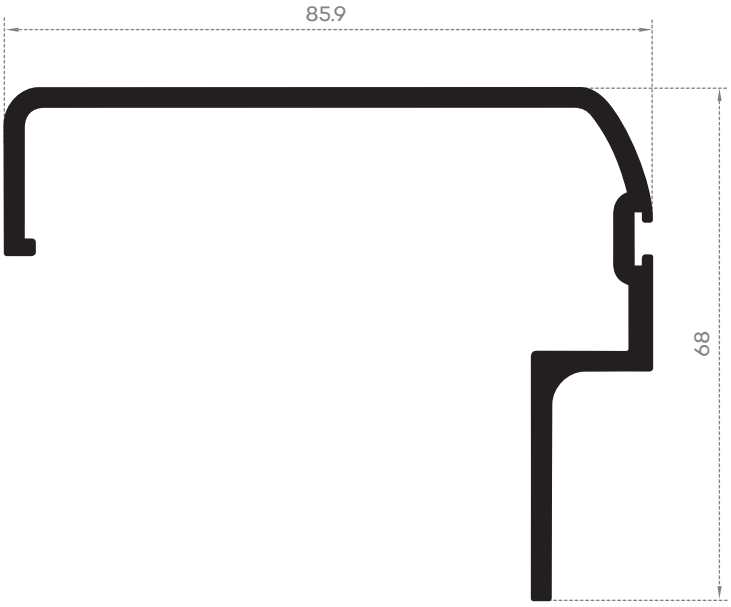

APT 011

GUIA PORTÃO DE CORRER

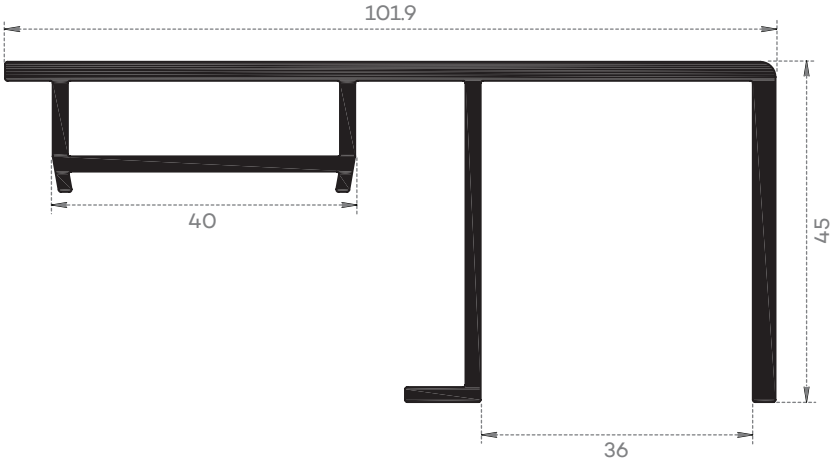

APT 012

BITE

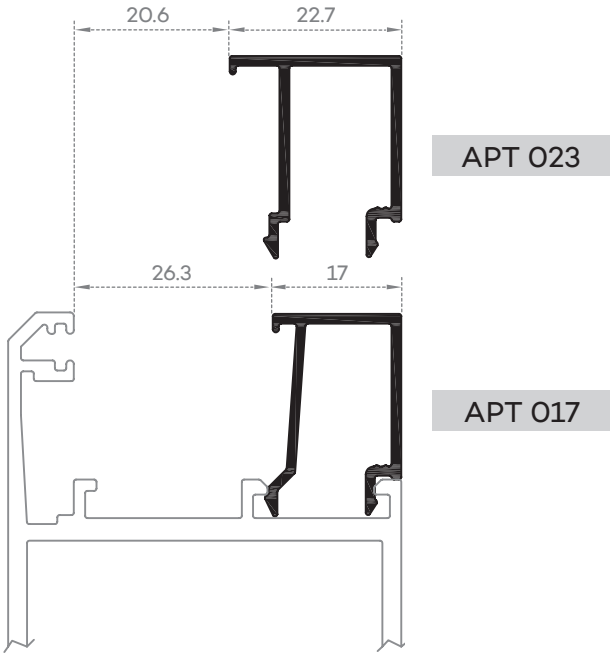

APT 023

APT 017

Sem vedante

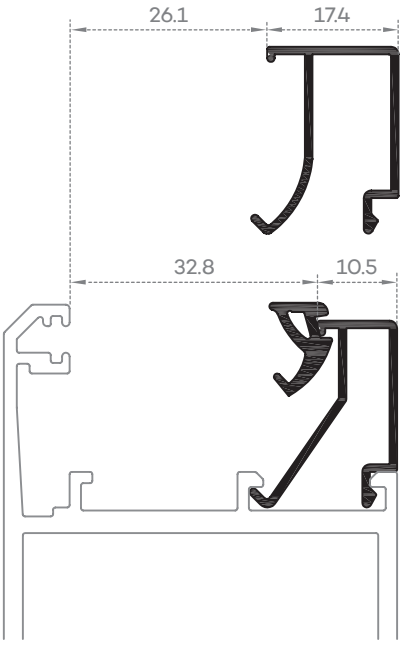

TE 2019

TE 2014

Com vedante

UNIÃO

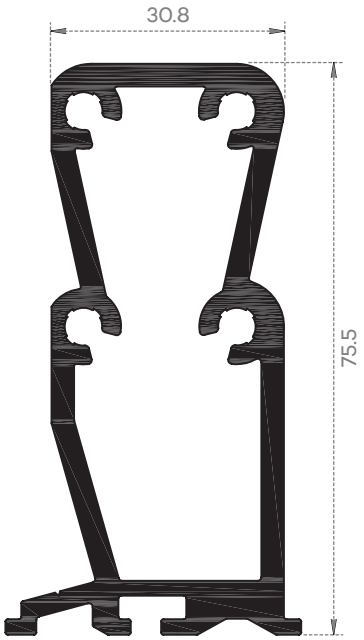

APT 050

SUPORTE DA FIXAÇÃO DO MOTOR

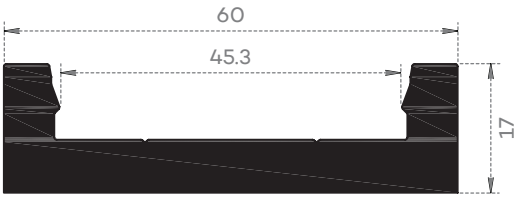

APT 1718

PORTÃO DE ABRIR COM DOBRADIÇA CE

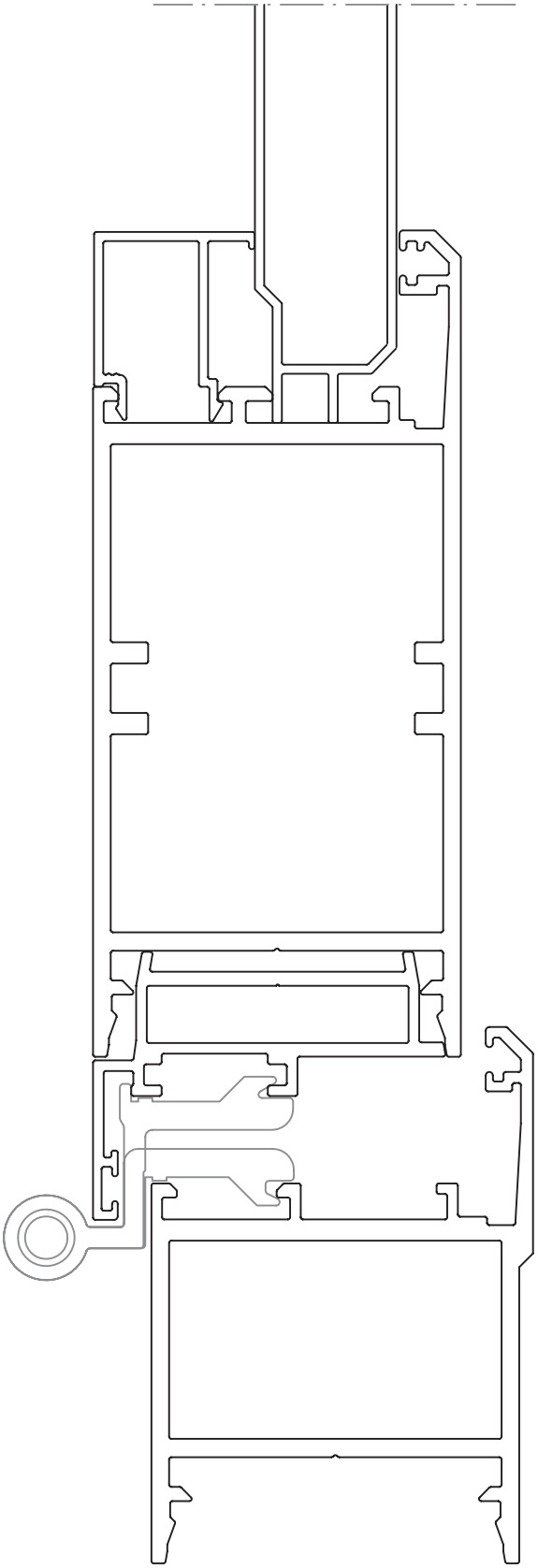

escala 1:4

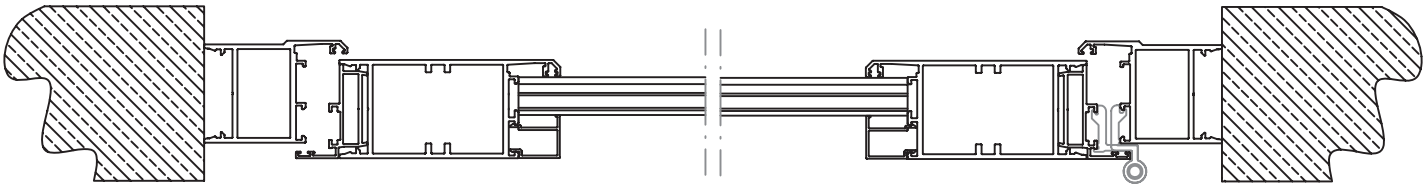

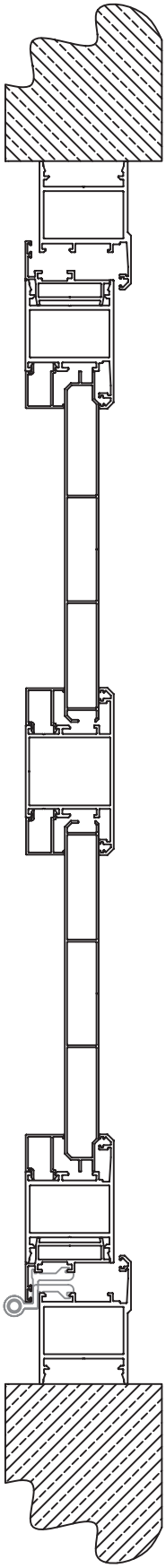

escala 1:4

PORTÃO DE ABRIR 2 FOLHAS

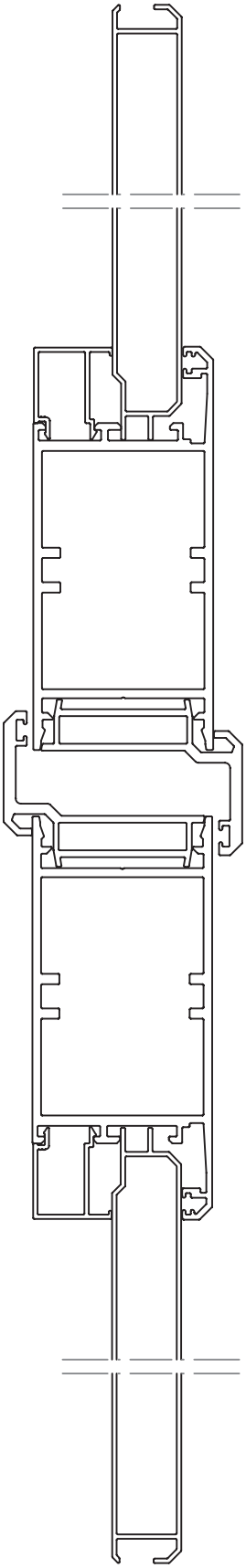

escala 1:4

PORTÃO DE CORRER

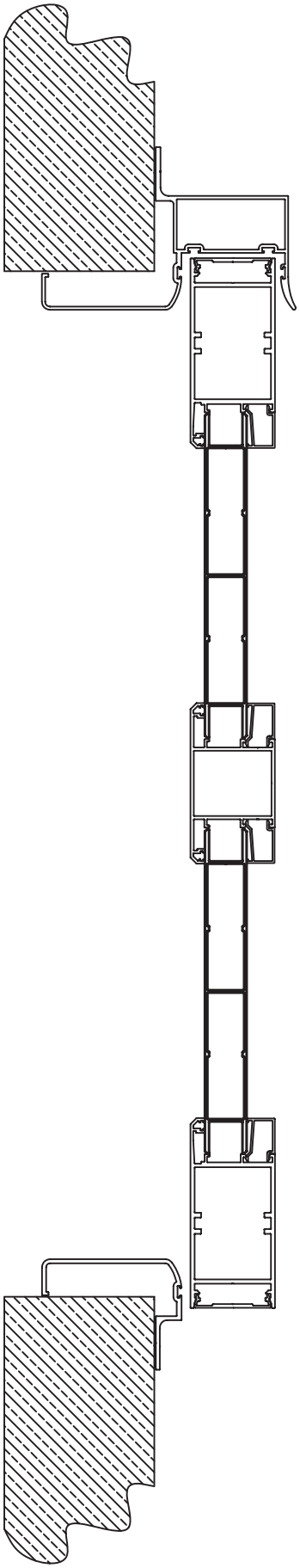

escala 1:4

Detalhe suporte superior

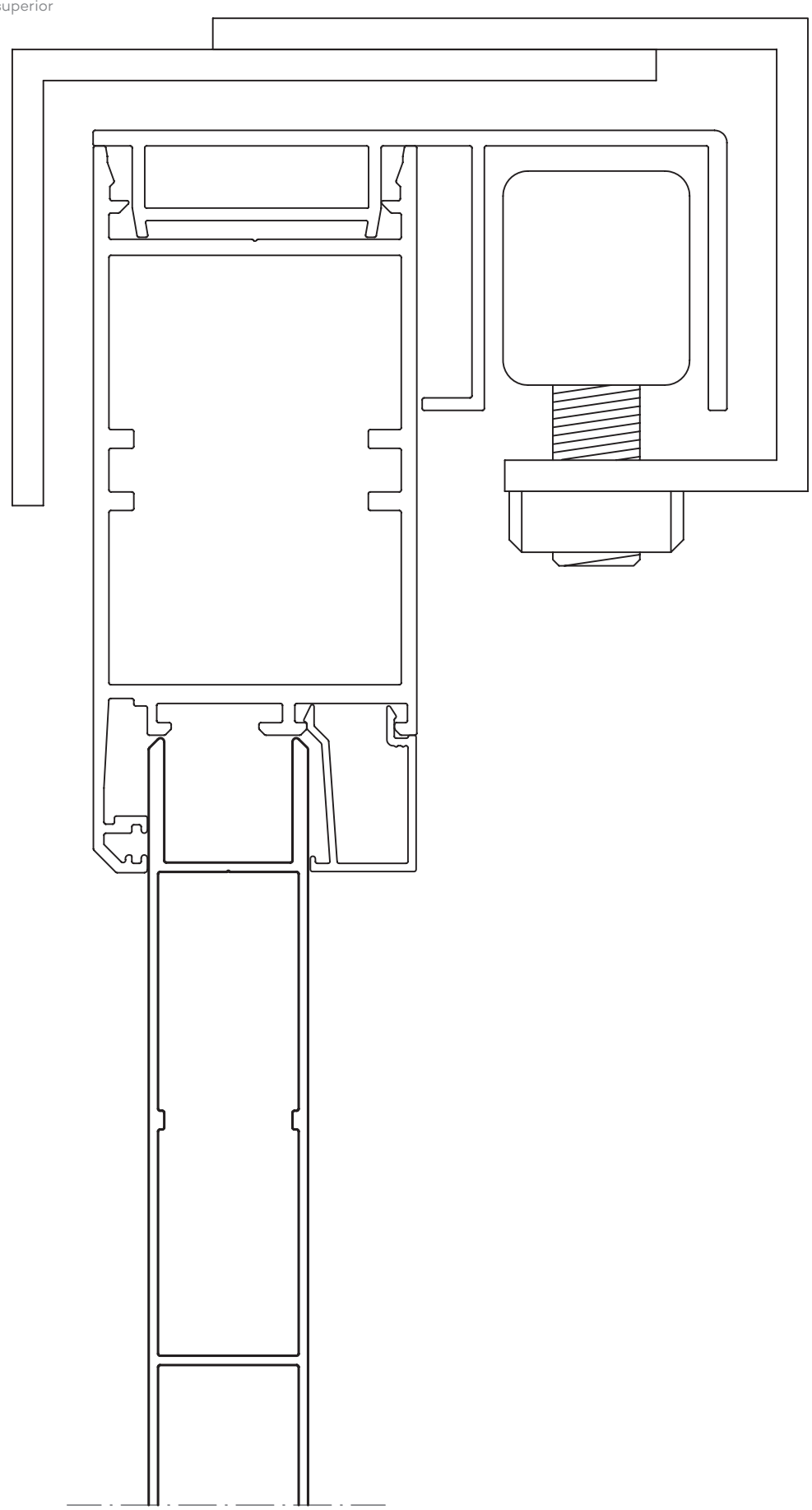

escala 1:4