LÂMINAS
Séries Diversas

PERFACE
ALUMÍNIOS, LDA.

Maio 2023

LISTA DE PERFIS

Perfil	Designação	Referência
	Lâmina quebra-sol	TS 2095
	Lâmina quebra-sol	TS 2095 R
	Lâmina tubular	TS 2096
	Lâmina quebra-sol	TS 3095
	Lâmina dupla	TS 319
	Lâmina tripla	TS 319 T
	Lâmina dupla	TS 320

Perfil	Designação	Referência
	Suporte para TS 451	TS 450
	Lâmina revestimento	TS 451
	Lâmina quebra-sol	L 72001
	Lâmina revestimento	N 31407
	Lâmina revestimento	N 31408
	Lâmina revestimento	N 31409
	Suporte para N 31408	N 31410

LÂMINAS REVESTIMENTO

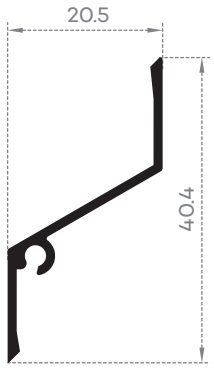

N 31408

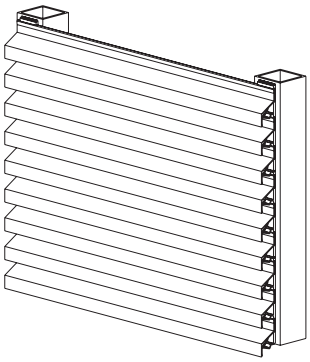

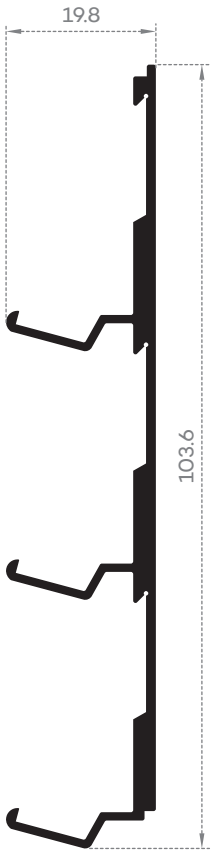

N 31410

Suporte

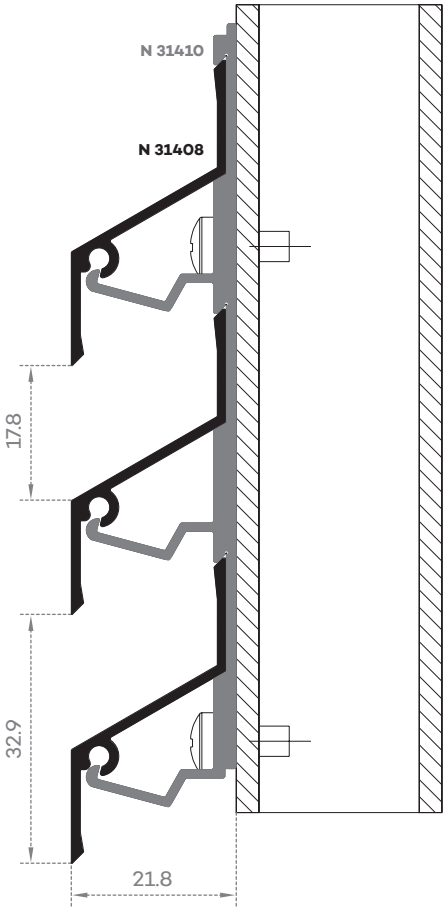

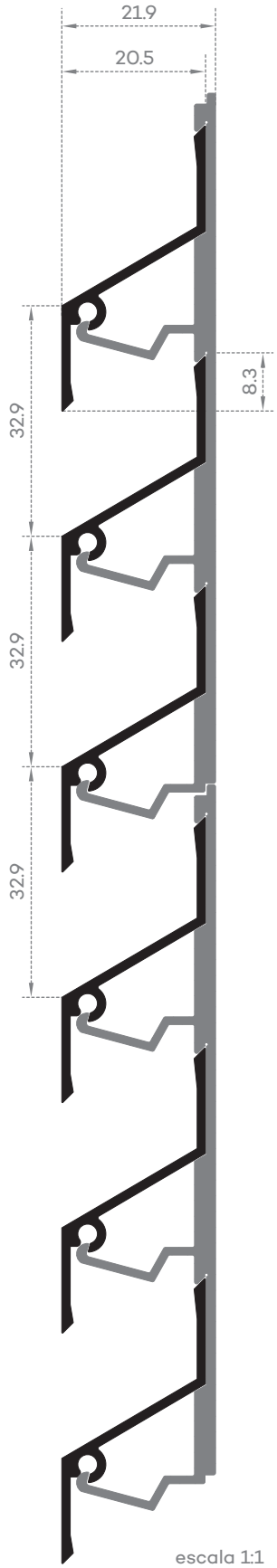

escala 1:1

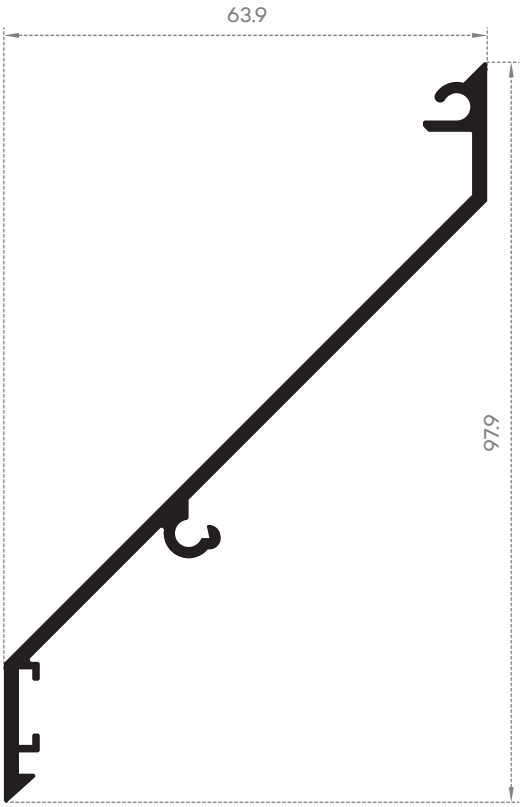

N 31407

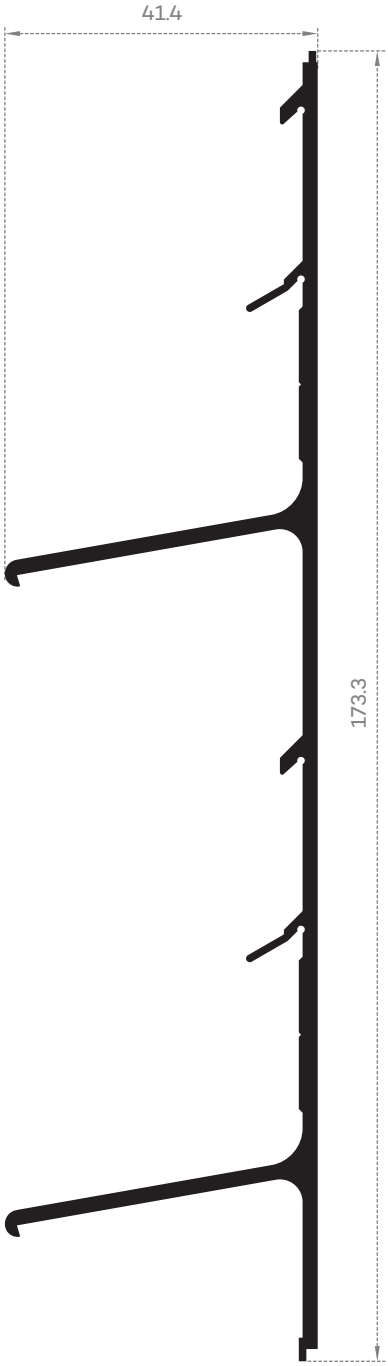

N 31409

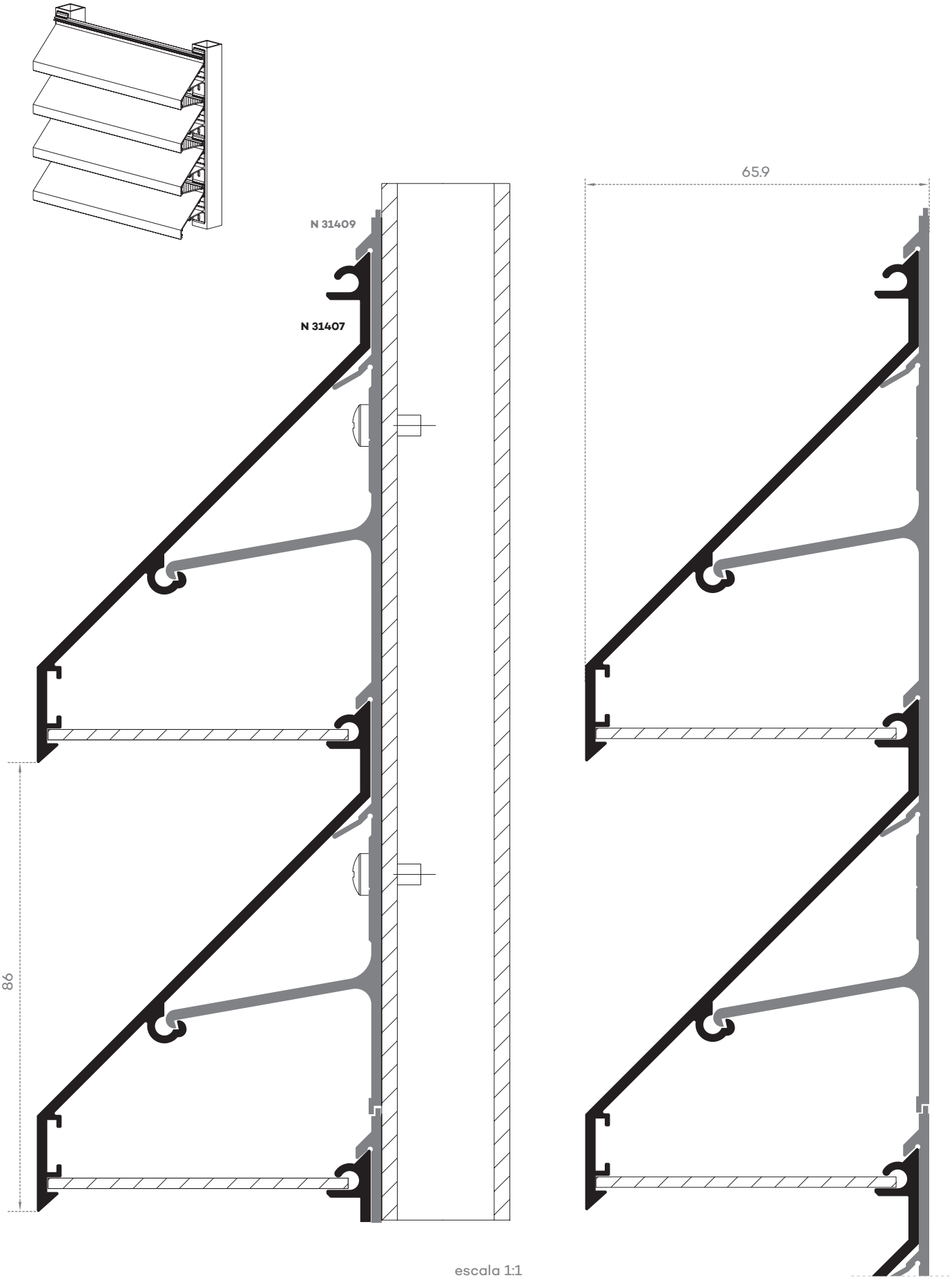

escala 1:1

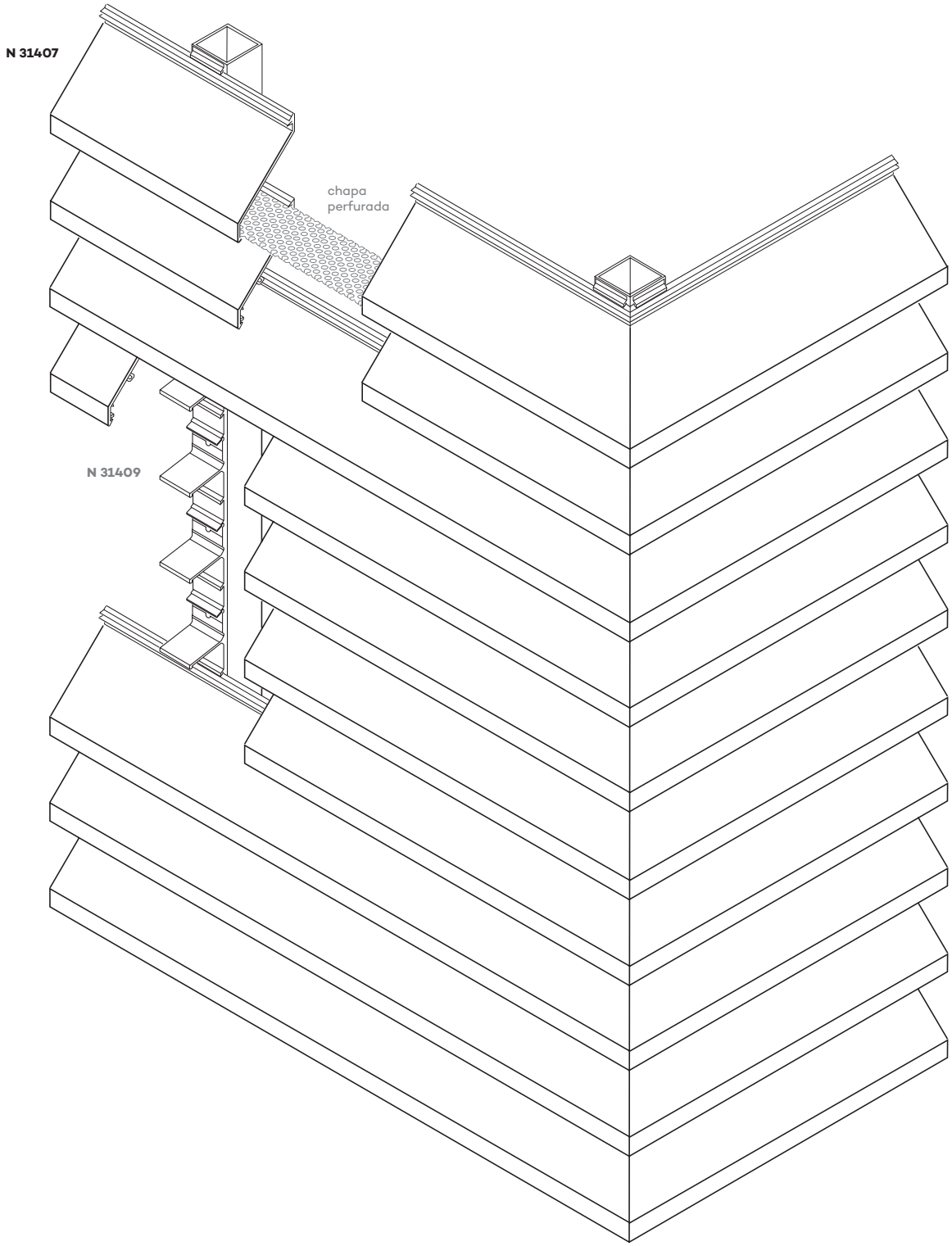
N 31407
chapa
perfurada
N 31409

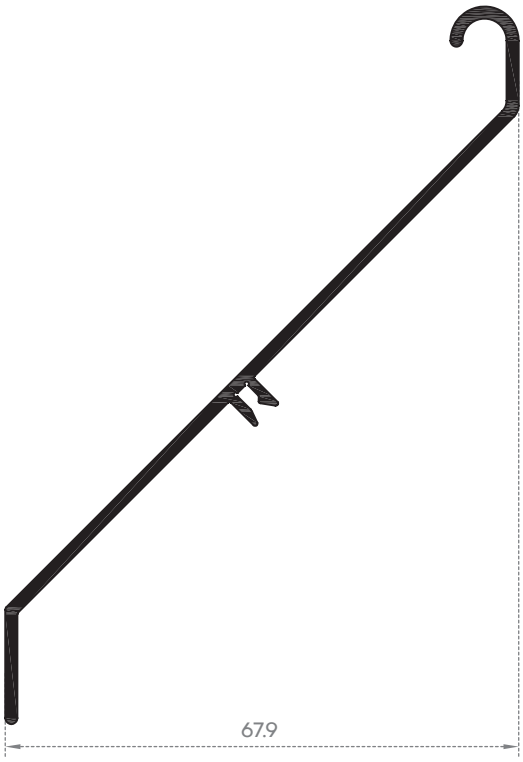

TS 451

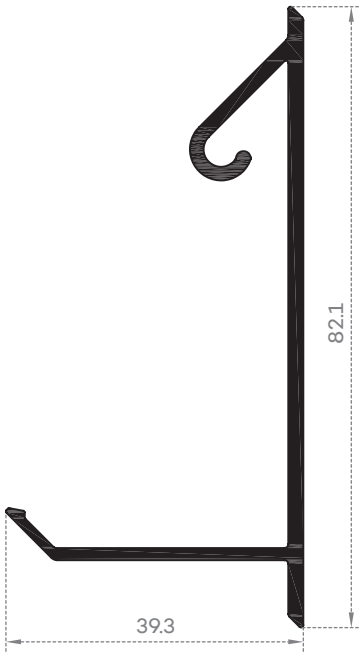

TS 450

Suporte

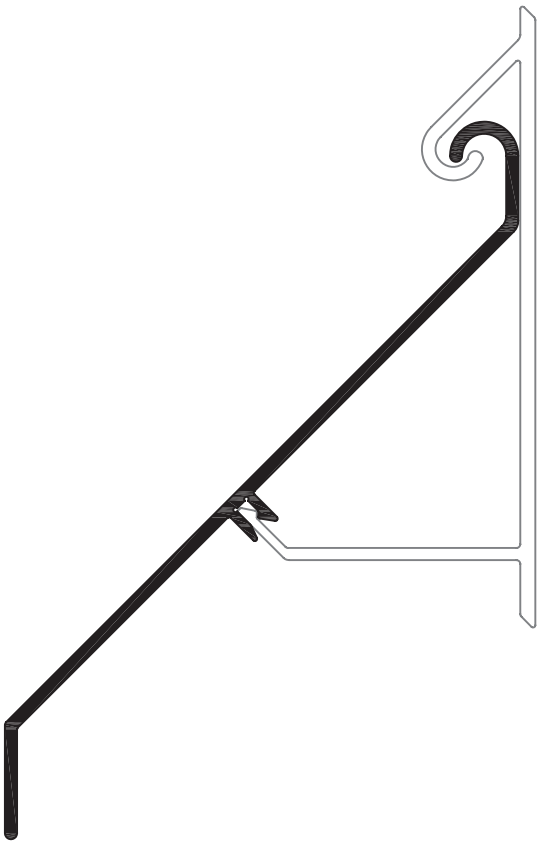

LÂMINAS DUPLAS

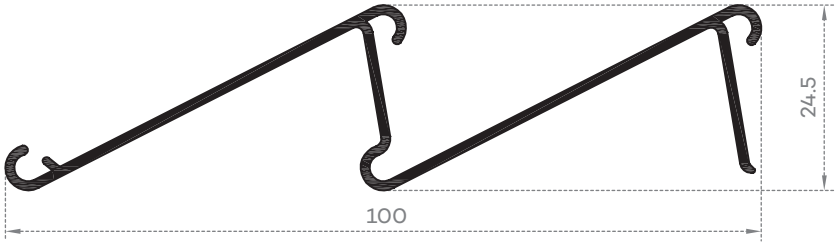

TS 319

Possibilidade de furação

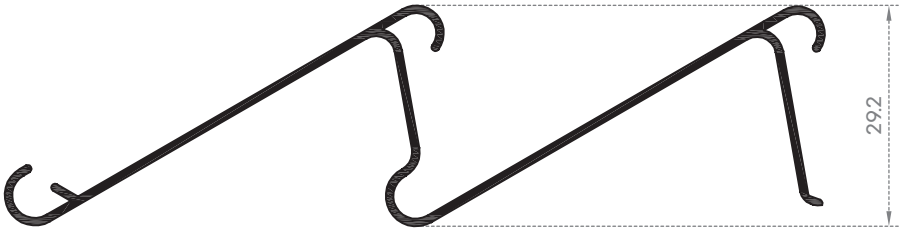

TS 320

Possibilidade de furação

LÂMINA TRIPLA

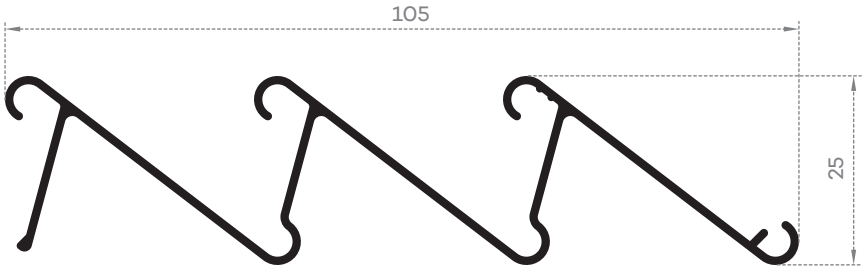

TS 319 T

Possibilidade de furação

LÂMINA TUBULAR

TS 2096

LÂMINAS QUEBRA-SOL

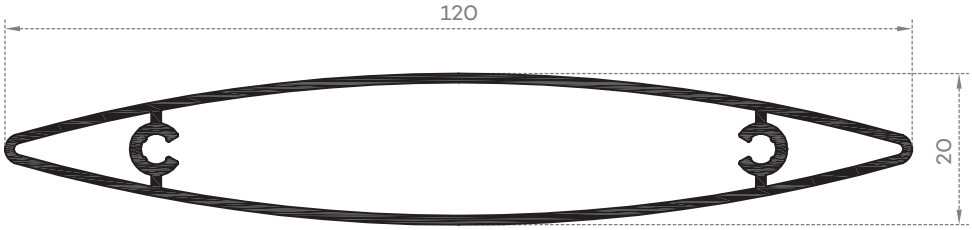

TS 2095

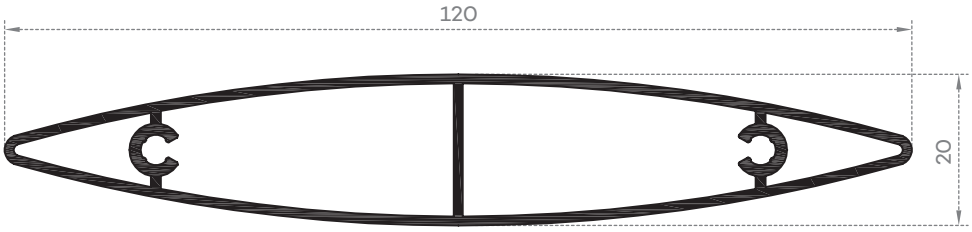

TS 2095 R

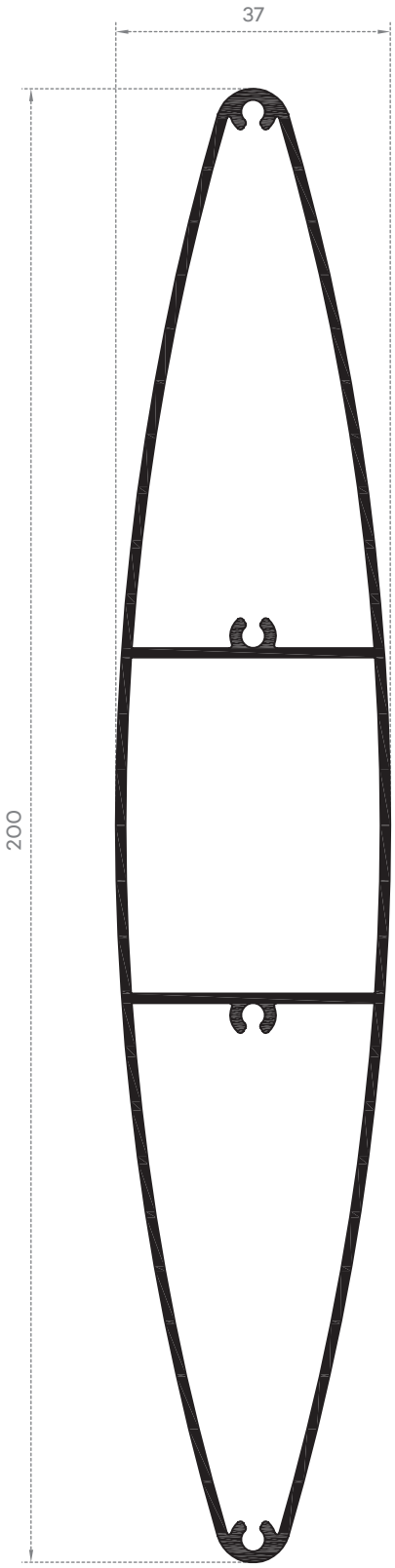

L 72001

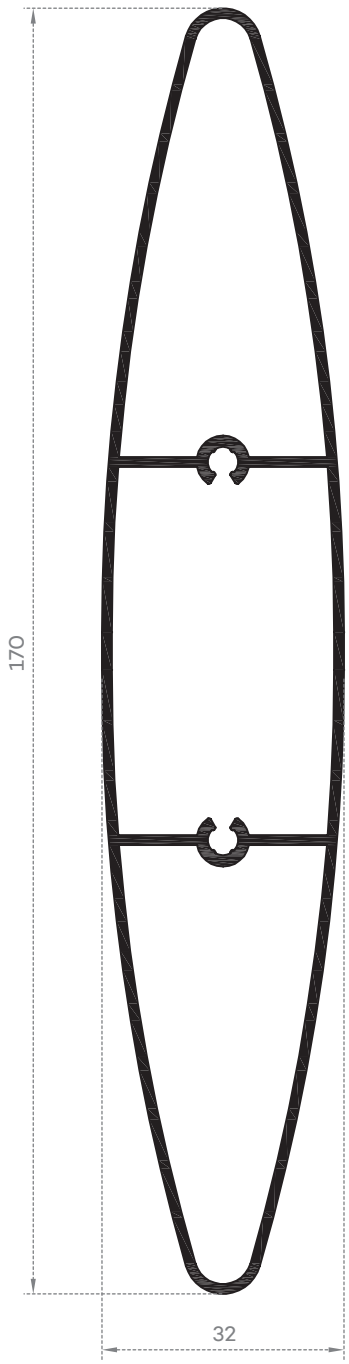

TS 3095